Liste des pièces de rechange
Spare parts list
Ersatzteilliste

Lista parti di ricambio
Lista de repuestos
Catálogo de peças de substituição

V 079
6720609079
2007.01 JF

LM10/13 PVH. F

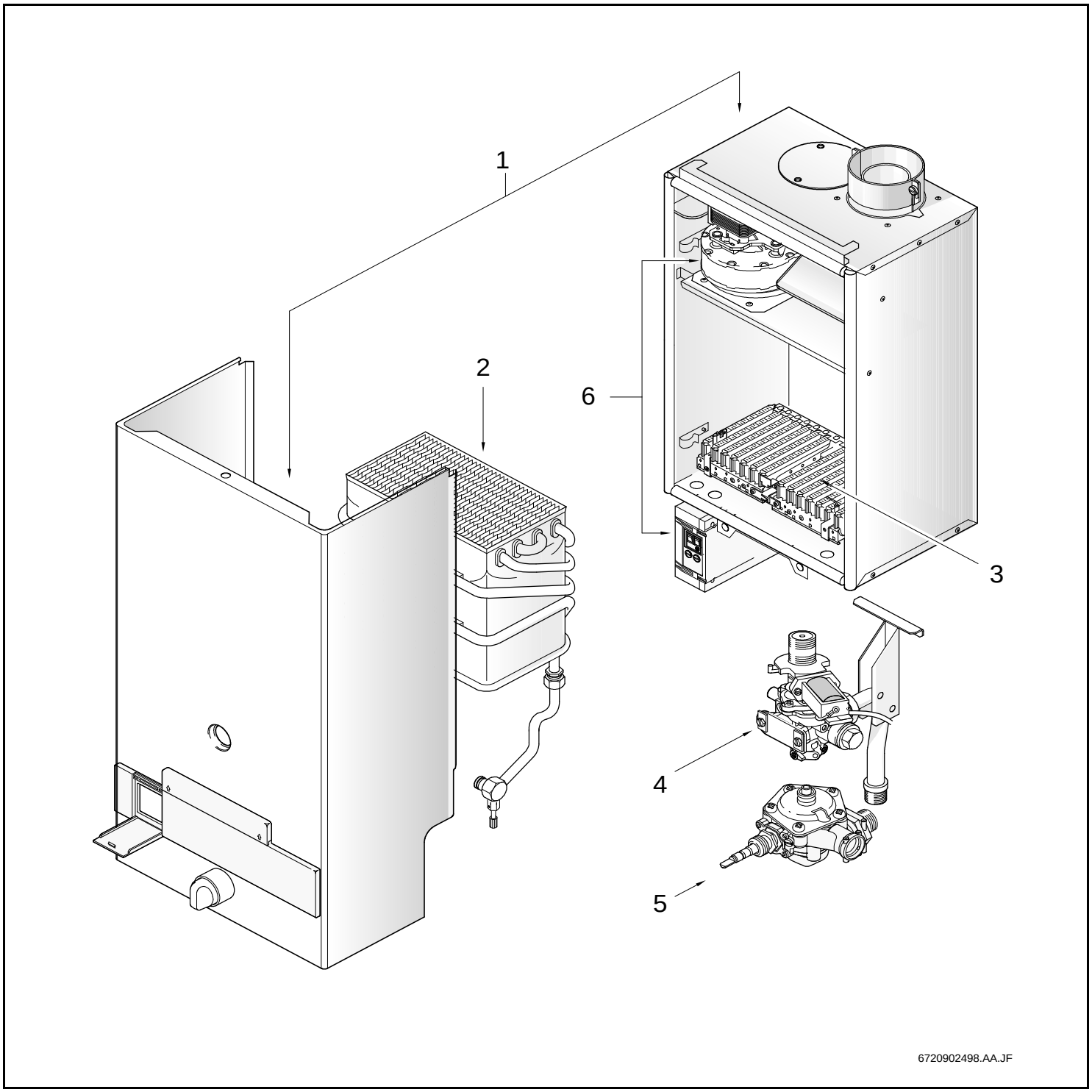

e.l.m. leblanc
Groupe Bosch

Deutsch

Wichtige Hinweise

- **Achtung seit 1. April 2003:**
  Umstellung von 10-stellige auf 11-stellige Ersatzteilbestellnummern.
  Beispiel: alt: 8710103043
  neu: 87101030430
  Bei Bestellungen immer eine “0” als 11. Stelle ergänzen. Alle Ersatzteillisten mit 10-stelligen Bestellnummern behalten ihre Gültigkeit!
- Ersatzteile dürfen nur von einem zugelassenen Installateur eingebaut werden!
- Die genannten Preisgruppen können sich während der Gültigkeit dieser Ersatzteilliste ändern. Wir empfehlen Ihnen daher, die Preisgruppen anhand der jeweils gültigen Preisliste zu prüfen.
- Im Anhang finden Sie:
  – die Übersetzungen aller verwendeten Teilebezeichnungen
  – eine Übersicht der Gerätetypen und Länder, für die diese Ersatzteilliste gilt.

English

Important notes

- **Important change as of 1 April 2003:**
  Change-over from 10-digit to 11-digit spare parts order numbers.
  Example: Old number: 8710103043
  New number: 87101030430
  When placing orders always add an extra “0” on the end. All spare parts lists with 10-digit order numbers remain valid!
- The spare parts may only be installed by an approved installer!
- The price groups quoted may change during the period of validity of this spare parts list. We therefore advise you to check the price groups against the current price list.
- In the appendix you will find:
  – a list of translations of the names of all parts used
  – a list of the models and countries to which this spare parts list applies.

Français

Indications importantes

- **Attention a partir du 1er avril:**
  Passage des numéros de commande à 10 chiffres à des numéros de commande à 11 chiffres pour les pièces de rechange.
  Exemple : ancien numéro: 8710103043
  nouveau numéro: 87101030430
  Rajouter toujours un “0” en 11ème position dans vos commandes. Toutes les listes de pièces de rechange affichant les numéros de commande à 10 chiffres restent valables.
- L’installation des pièces de rechange doit être effectuée par un professionnel qualifié !
- Les groupes de prix indiqués peuvent changer durant la durée de validité de la présente liste des pièces de rechange. Nous vous recommandons donc de vérifier les groupes de prix au moyen de la liste de prix correspondante en vigueur.
- Veuillez trouver en annexe :
  – les traductions de toutes les désignations des pièces utilisées
  – une vue globale des types de chaudières et des pays pour lesquels la présente liste des pièces de rechange est valable.

Italiano

Avvertenze importanti

- **Attenzione a partire dal primo aprile 2003:**
  I codici d’ordinazione saranno non piú di dieci cifre ma bensi di 11.
  Esempio vecchio: 8710103043
  nuovo: 87101030430
  negli ordini successivi, aggiungere sempre lo zero finale.
- Le parti di ricambio possono essere montate esclusivamente da personale qualificato ed in possesso dei requisiti tecnico-professionali
  (L. 46/90).
- Durante il periodo di validità della presente lista ricambi, i gruppi inerenti i prezzi riportati, possono essere soggetti a cambiamenti. Pertanto, è sempre consigliata una verifica basata sul confronto tra i gruppi prezzi riportati ed il relativo listino prezzi in vigore.
- In appendice sono reperibili:
  – traduzione di ogni descrizione relativa alle varie parti di ricambio
  – elenco di sigle e codici, corrispondente ai vari paesi di destinazione.

Español

Indicaciones importantes

- **Cambio importante a partir del 1 de Abril de 2003:**
  El código de las piezas de repuesto cambia de 10 a 11 dígitos
  Ejemplo: Código antíguo: 8710103043
  Código nuevo: 87101030430
  Al realizar un pedido, añadir un "0" adicional al final. Todos los despieces con códigos de 10 dígitos continuan siendo válidos.
- Los repuestos solamente deben ser montados por los servicios técnicos oficiales de la marca!
- Los grupos de precios citados pueden sufrir alteraciones durante el período de vigencia de esta lista de repuestos. Recomendamos por ello contrastar los grupos de precios en base a las respectivas listas de precios vigentes.
- En el anexo podrá encontrar:
  – la traducción de todas las denominaciones de piezas empleadas
  – una relación de los tipos de aparato y países en los que se aplica esta lista de repuestos.

Nederlands

Belangrijke aanwijzing

- **Belangrijk vanaf 1. april 2003**
  Omzetting van een 10 cijferig naar een 11cijferig onderdelen bestelnummer.
  Voorbeeld: oud: 8710103043
  nieuw: 87101030430
  Bij bestellingen altijd een “0” als 11 cijfer ingeven. Alle onderdelenlijsten met 10 cijferige bestelnummers blijven geldig.
- Onderdelen mogen alleen door een erkend installateur worden vervangen!
- De genoemde prijsgroepen uit de onderdelenlijsten kunnen worden vergeleken met de nu geldende prijsgroepenlijst. Aanbevolen wordt de prijslijst te controleren op de nu geldende data.
- In de bijlage vindt u:
  – de vertalingen van de gebruikte onderdelentekeningen
  – een overzicht van toesteltypen en de landen waarvoor deze onderdelenlijst bedoeld is.

Liste des pièces de rechange
Spare parts list

Ersatzteilliste
Lista parti di ricambio

Lista de repuestos
Catálogo de peças de substituição

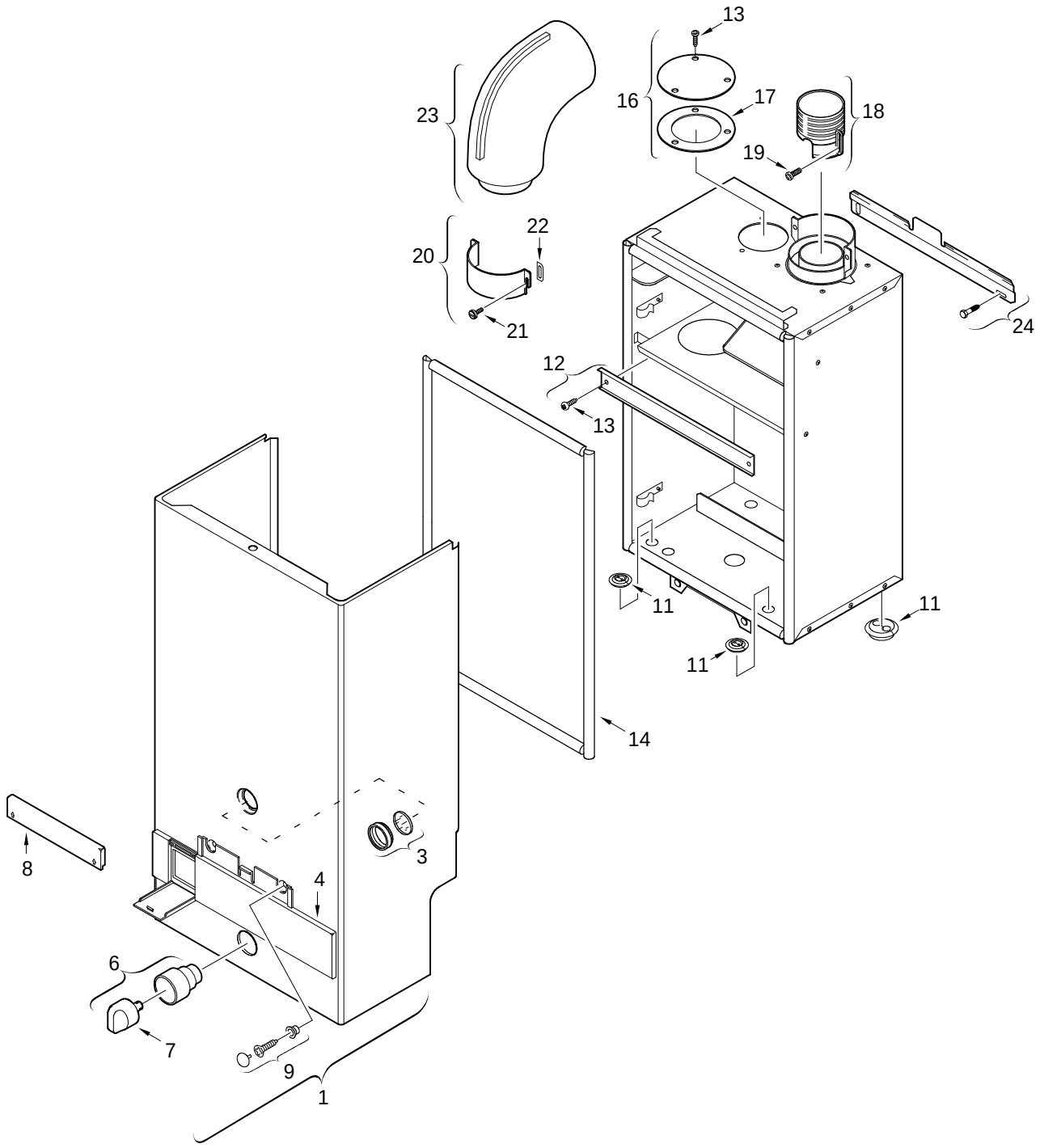

6720902499.AA.JF

1	Habillage Front cover Mantel Mantello Carcasa Frente	**LM10PVH.F LM13PVH.F**

Pos	dénomination description Bezeichnung descrizioni descripción Designação	S-Nr.	n° d'ordine ordering no. Bestell-Nr. n° d'ordine número el ordenar n° de pedido	PG	type gaz gas type Gasart tipo gas tipo gas tipo gas	LM10PVH.F	LM13PVH.F																			remarques remarks Bemerkungen osservazioni observaciones Observações
1	Habillage		8 705 421 152 0	41		■																				
1	Habillage		8 705 421 153 0	42			■																			
3	Hublot		8 705 600 003 0	17		■	■																			
4	Cache		8 705 506 319 0	21		■																				
4	Cache		8 705 506 320 0	22			■																			
6	Manette sèlecteur de débit eau		8 702 000 227 0	17		■	■																			
7	Manette		8 702 000 192 0	11		■	■																			
8	Couvercle		8 701 103 071 0	16		■	■																			
9	Vis (10x)		8 703 402 002 0	24		■	■																			
11	Sachet de joints		8 700 303 025 0	21		■	■																			
12	Equerre		8 701 302 098 0	11		■																				
12	Equerre		8 701 302 099 0	16			■																			
13	Vis M4,8x9,5 (10x)		8 703 403 012 0	12		■	■																			
14	Sachet de joints		8 704 701 014 0	33		■	■																			
16	Obturateur		8 708 006 022 0	20		■	■																			
17	Joint (10x)		8 700 103 166 0	20		■	■																			
18	Colerette de buse		8 705 705 004 0	28		■	■																			
19	Vis (10x)		2 910 952 122 0	11		■	■																			
20	Support		8 711 301 036 0	19		■	■																			
21	Vis (10x)		8 713 401 058 0	15		■	■																			
22	Joint (10x)		8 701 004 031 0	22		■	■																			
23	Tubulure		8 715 502 039 0	32		■	■																			
24	Equerre		8 708 003 134 0	13		■	■																			

LM10PVH.F LM13PVH.F

Habillage
Front cover
Mantel
Mantello
Carcasa
Frente

1

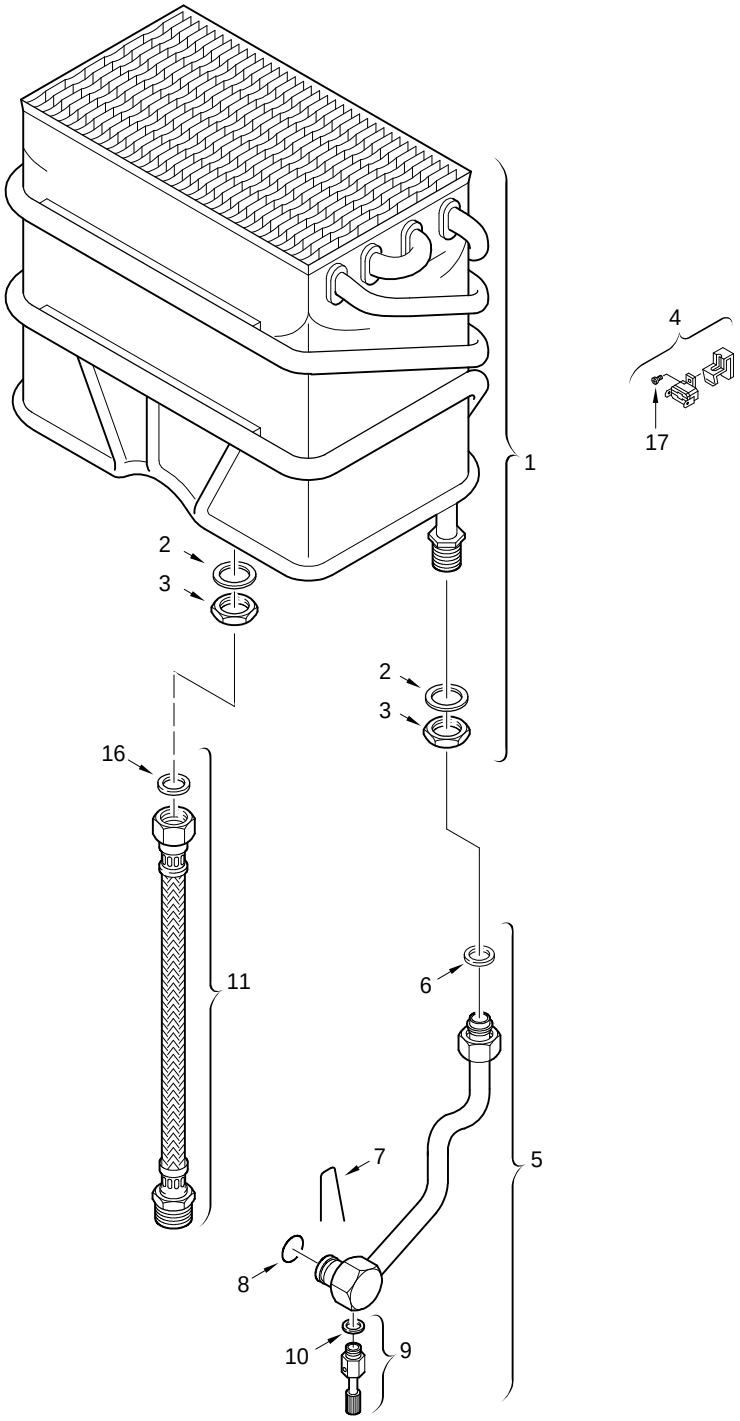

6720902500.AA.JF

2	Corps interieur Heating body Innenkörper Corpo interno Cuerpo de caldeo Câmara de combustão	**LM10PVH.F LM13PVH.F**

Pos	dénomination description Bezeichnung descrizioni descripción Designação	S-Nr.	n° d'ordine ordering no. Bestell-Nr. n° d'ordine número el ordenar n° de pedido	PG	type gaz gas type Gasart tipo gas tipo gas tipo gas	LM10PVH.F	LM13PVH.F																		remarques remarks Bemerkungen osservazioni observaciones Observações
1	Corps de chauffe		8 705 406 170 0	49		■																			
1	Corps de chauffe		8 705 406 198 0	51			■																		
2	Joint (10x)		8 700 103 125 0	17		■	■																		
3	Ecrou (10x)		8 713 300 018 0	22		■	■																		
4	Limiteur de température 120 °C		8 707 206 151 0	23		■	■																		
5	Tube arrivée eau		8 700 705 645 0	30		■	■																		
6	Joint 1/2" (10x)		8 710 103 045 0	11		■	■																		
7	Epingle (10x)		8 704 705 025 0	12		■	■																		
8	O-ring (10x)		8 700 205 023 0	16		■	■																		
9	Soupape de supression		8 708 505 004 0	24		■	■																		
10	Joint (10x)		8 700 103 006 0	12		■	■																		
11	Tube flexible eau chaude		8 700 703 039 0	25		■	■																		
16	Joint (10x)		8 700 103 658 0	16		■	■																		
17	Vis (10x)		2 910 641 115 0	12		■	■																		

LM10PVH.F LM13PVH.F

Corps interieur
Heating body
Innenkörper
Corpo interno
Cuerpo de caldeo
Câmara de combustão

2

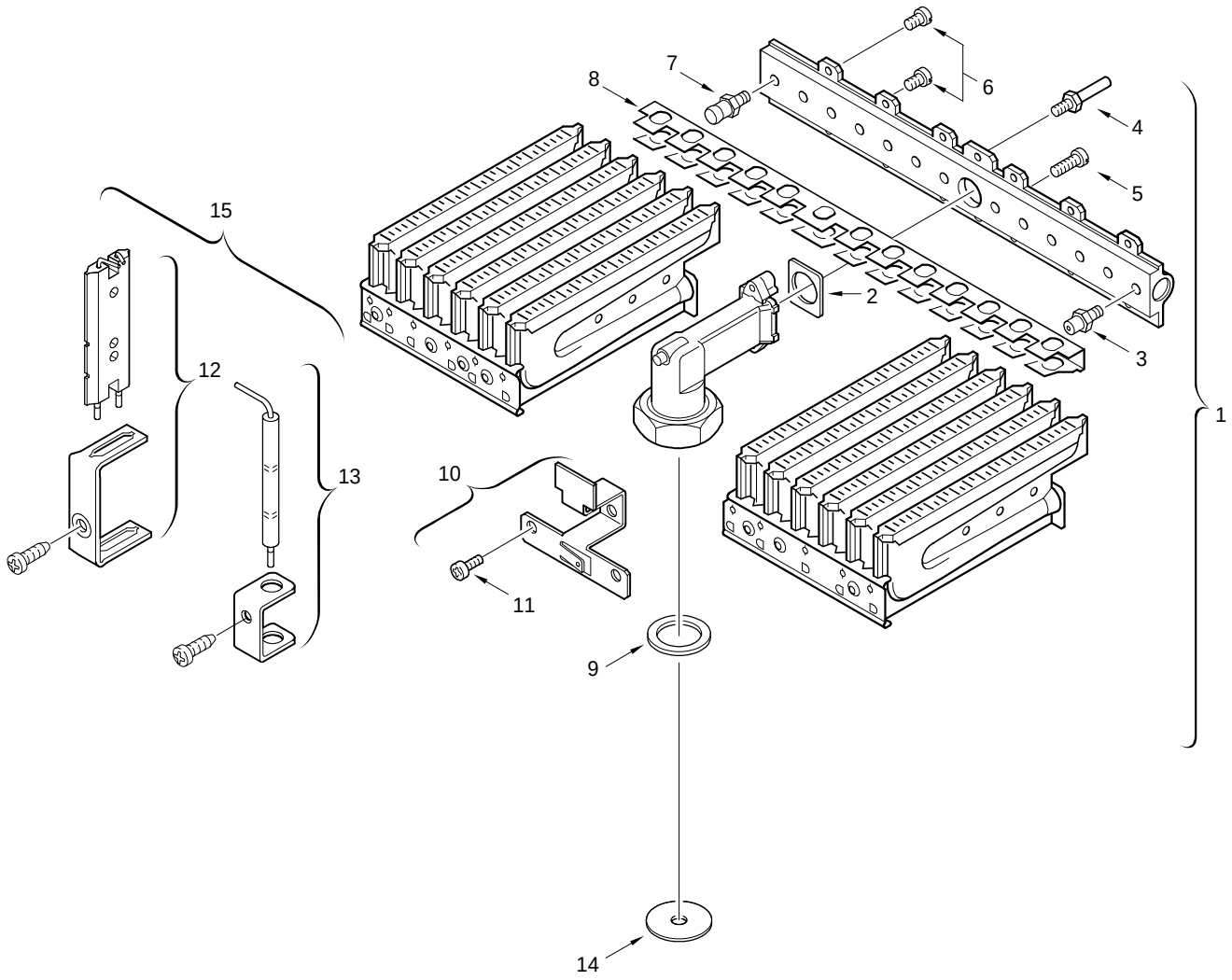

6720902501.AA.JF

3

Brûleur
Burner
Brenner
Bruciatore
Quemador
Queimador

LM10PVH.F LM13PVH.F

Pos	dénomination description Bezeichnung descrizioni descripción Designação	S-Nr.	n° d'ordine ordering no. Bestell-Nr. n° d'ordine número el ordenar n° de pedido	PG	type gaz gas type Gasart tipo gas tipo gas tipo gas	LM10PVH.F	LM13PVH.F																		remarques remarks Bemerkungen osservazioni observaciones Observações
1	Brûleur		8 708 120 001 0	42	N		■																		
1	Brûleur		8 708 120 082 0	40	B	■																			
1	Brûleur		8 708 120 340 0	40	B		■																		
1	Brûleur		8 708 120 369 0	40	N	■																			
2	Joint (10x)		8 701 003 010 0	12		■	■																		
3	Injecteur (125) (10x)		8 708 202 116 0	17	N	■	■																		
3	Injecteur (74) (10x)		8 708 202 127 0	20	B		■																		
3	Injecteur (72) (10x)		8 708 202 128 0	15	B	■																			
4	Vis (10x)		8 703 404 089 0	12		■	■																		
5	Vis (10x)		2 910 952 122 0	11		■	■																		
6	Vis (10x)		8 703 401 069 0	11		■	■																		
7	Prise de pression		8 703 305 191 0	07		■	■																		
8	Tôle d´interallumage		8 711 304 305 0	17		■	■																		
9	Joint 1" (10x)		8 710 103 060 0	15		■	■																		
10	Tôle deflecteur		8 711 304 287 0	12		■	■																		
11	Vis (10x)		2 910 619 409 0	11		■	■																		
12	Electrode d'allumage		8 708 107 008 0	31		■	■																		
13	Electrode		8 708 107 009 0	30		■	■																		
14	Diaphragme (2,1)		8 700 100 173 0	11	B	■																			
14	Diaphragme (4,6)		8 700 100 189 0	11	N	■																			
14	Diaphragme (5,4)		8 700 100 200 0	09	N		■																		
15	Jeu d´électrodes		8 718 107 050 0	28		■	■																		
Pochette Transformation Gas B>N			7 701 309 131			■																			
Pochette Transformation Gas B>N			7 702 309 122	12			■																		

LM10PVH.F LM13PVH.F

Brûleur
Burner
Brenner
Bruciatore
Quemador
Queimador

3

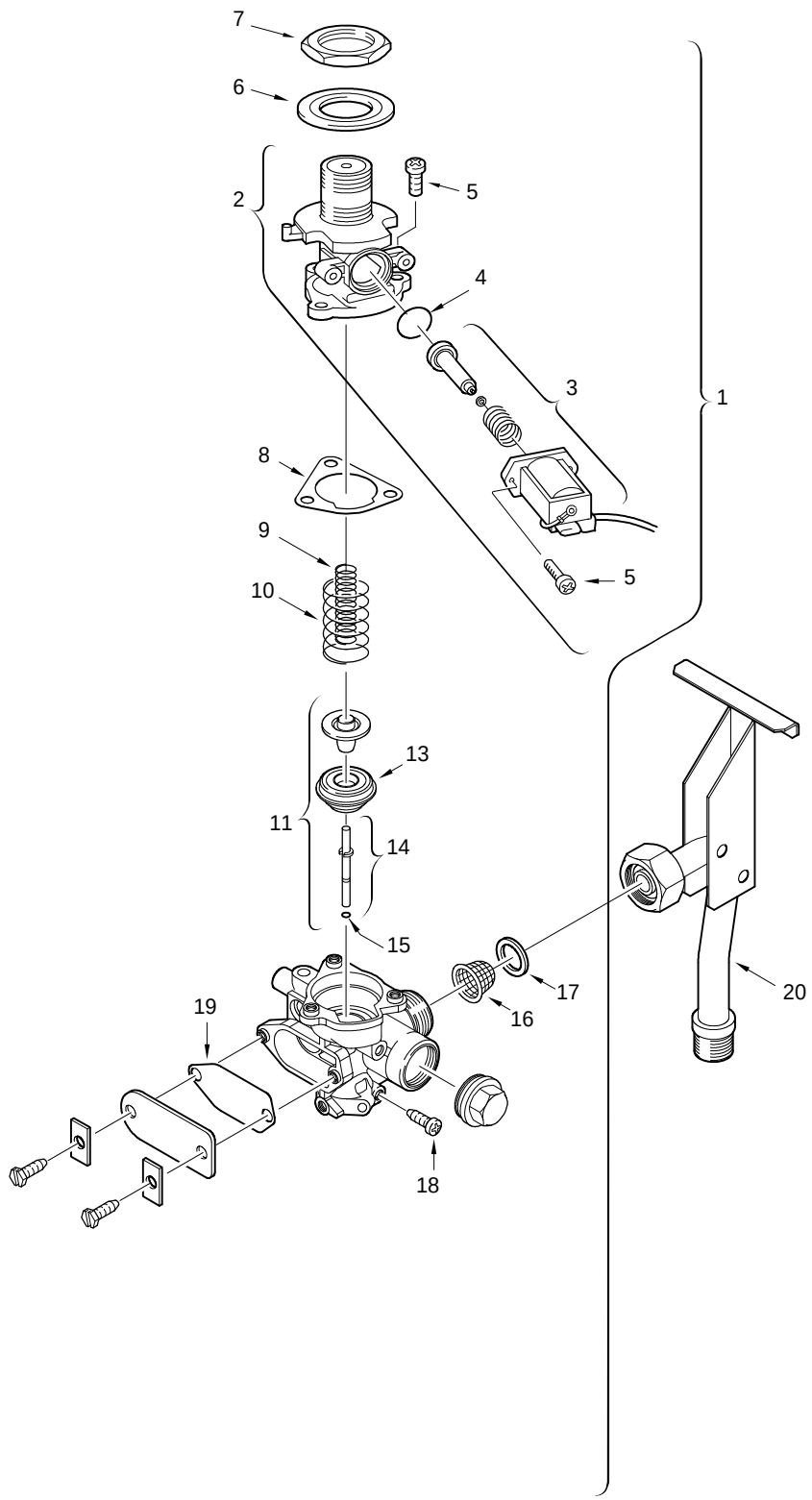

6720902502.AA.JF

4 Bloc gaz
Gas valve
Gasarmatur
Gruppo gas
Cuerpo de gas
Automático de gás

LM10PVH.F LM13PVH.F

Pos	dénomination description Bezeichnung descrizioni descripción Designação	S-Nr.	n° d'ordine ordering no. Bestell-Nr. n° d'ordine número el ordenar n° de pedido	PG	type gaz gas type Gasart tipo gas tipo gas tipo gas	LM10PVH.F	LM13PVH.F																		remarques remarks Bemerkungen osservazioni observaciones Observações
1	Bloc gaz		8 707 011 416 0	50	N	■	■																		
1	Bloc gaz		8 707 011 439 0	50	B	■	■																		
2	Electrovanne		8 708 504 045 0	43		■	■																		
3	Electrovanne		8 707 201 025 0	41		■	■																		
4	O-ring (10x)		8 700 205 105 0	20		■	■																		
5	Vis (10x)		8 743 401 002 0	12		■	■																		
6	Rondelle (10x)		8 700 103 168 0	14		■	■																		
7	Ecrou		8 703 300 023 0	12		■	■																		
8	Joint (10x)		8 701 004 001 0	16		■	■																		
9	Ressort		8 704 603 067 0	12		■	■																		
10	Ressort		8 704 603 118 0	11		■	■																		
11	Soupape gaz (2E)		8 708 500 309 0	30	N	■	■																		
11	Soupape gaz (3E)		8 708 500 310 0	30	B	■	■																		
13	Soupape gaz (2)		8 708 500 247 0	22	N	■	■																		
13	Soupape gaz (3)		8 708 500 249 0	22	B	■	■																		
14	Tige du clapet		8 703 101 057 0	13		■	■																		
15	O-ring (10x)		8 740 205 002 0	17		■	■																		
16	Filtre gaz (10x)		8 700 507 002 0	15		■	■																		
17	Joint (10x)		8 700 103 014 0	12		■	■																		
18	Vis (10x)		8 703 401 051 0	12		■	■																		
19	Joint (10x)		8 701 004 020 0	12		■	■																		
20	Tube arrivée gaz		8 700 705 841 0			■	■																		

LM10PVH.F LM13PVH.F

Bloc gaz
Gas valve
Gasarmatur
Gruppo gas
Cuerpo de gas
Automático de gás

4

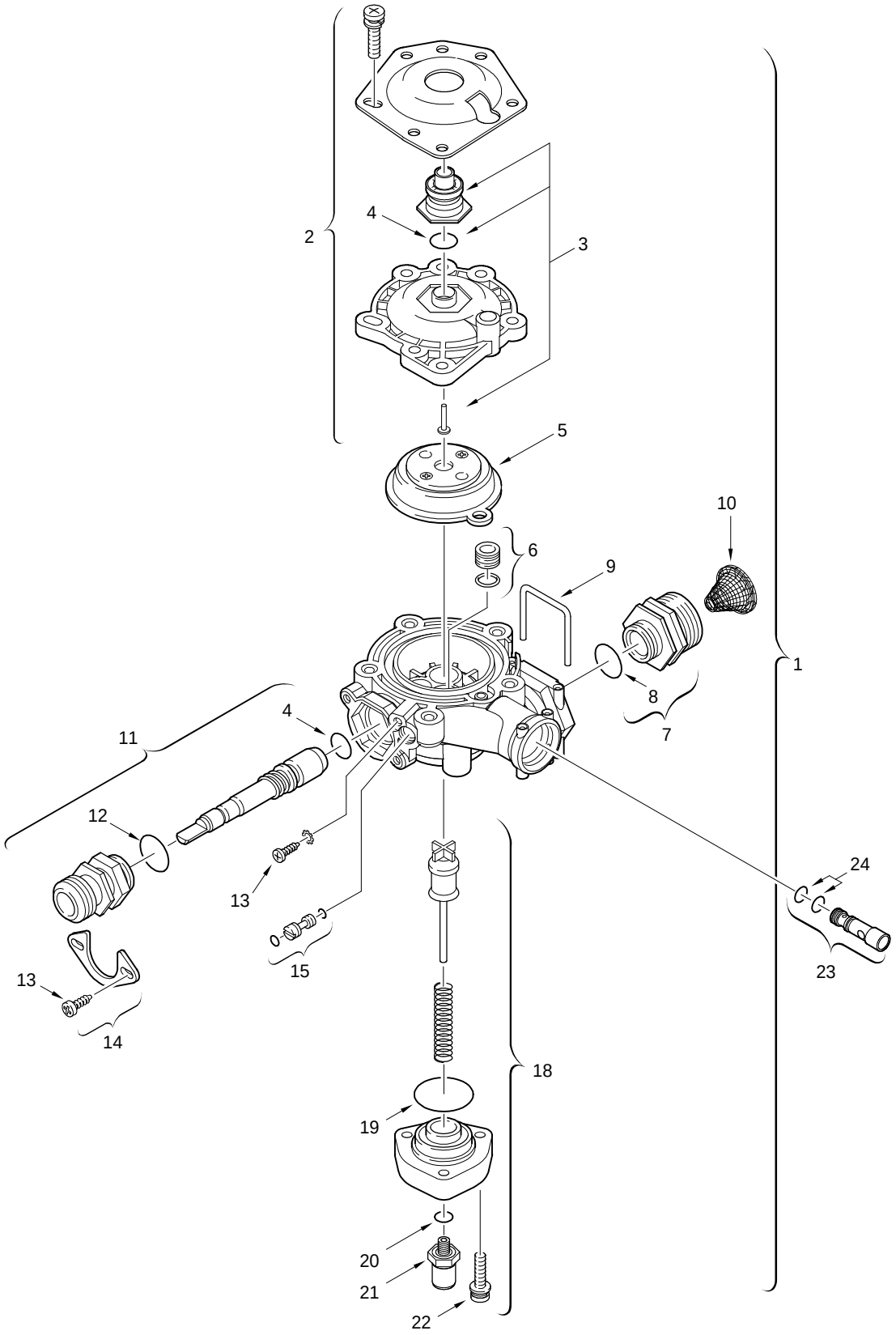

5

Robinet d´eau (plastique)
Water valve (plastic)
Wasserarmatur (Kunststoff)
Gruppo acqua in plastica
Cuerpo de agua (poliamida)
Automático de água (Poliamida)

LM10PVH.F LM13PVH.F

Pos	dénomination description Bezeichnung descrizioni descripción Designação	S-Nr.	n° d'ordine ordering no. Bestell-Nr. n° d'ordine número el ordenar n° de pedido	PG	type gaz gas type Gasart tipo gas tipo gas tipo gas	LM10PVH.F	LM13PVH.F																		remarques remarks Bemerkungen osservazioni observaciones Observações
1	Robinet d´eau		8 707 002 637 0	44			■																		
1	Robinet d´eau		8 707 002 652 0	45		■																			
2	Couvercle		8 705 500 101 0	29		■	■																		
3	Douille		8 700 306 114 0	21		■	■																		
4	O-ring (10x)		8 710 205 007 0	16		■	■																		
5	Membrane (A)		8 700 503 066 0	26		■																			
5	Membrane (F)		8 700 503 075 0	27			■																		
6	Douille (10x)		8 700 306 095 0	25		■	■																		
7	Douille		8 700 306 110 0	17		■	■																		
8	O-ring (10x)		8 700 205 115 0	11		■	■																		
9	Epingle (10x)		8 704 705 024 0	15		■	■																		
10	Filtre eau (10x)		8 700 507 001 0	20		■	■																		
11	Vis de réglage		8 708 500 285 0	30		■																			
11	Vis de réglage		8 708 500 289 0	27			■																		
12	O-ring (10x)		8 740 205 004 0	15		■	■																		
13	Vis (10x)		8 703 401 083 0	15		■	■																		
14	Plaque d´appui		8 715 700 146 0	11		■	■																		
15	Goupille		8 703 502 037 0	12		■	■																		
18	Regulateur de débit eau		8 705 705 021 0	30		■	■																		
19	O-ring (10x)		8 700 205 107 0	16		■	■																		
20	O-ring (10x)		8 700 205 041 0	24		■	■																		
21	Racc.etanche microswicht		8 703 404 117 0	23		■	■																		
22	Vis (10x)		8 713 401 061 0	12		■	■																		
23	Venturi (23S)		8 708 205 279 0	14		■	■																		
24	O-ring (10x)		8 700 205 007 0	15		■	■																		

LM10PVH.F LM13PVH.F

Robinet d´eau (plastique)
Water valve (plastic)
Wasserarmatur (Kunststoff)
Gruppo acqua in plastica
Cuerpo de agua (poliamida)
Automático de água (Poliamida)

5

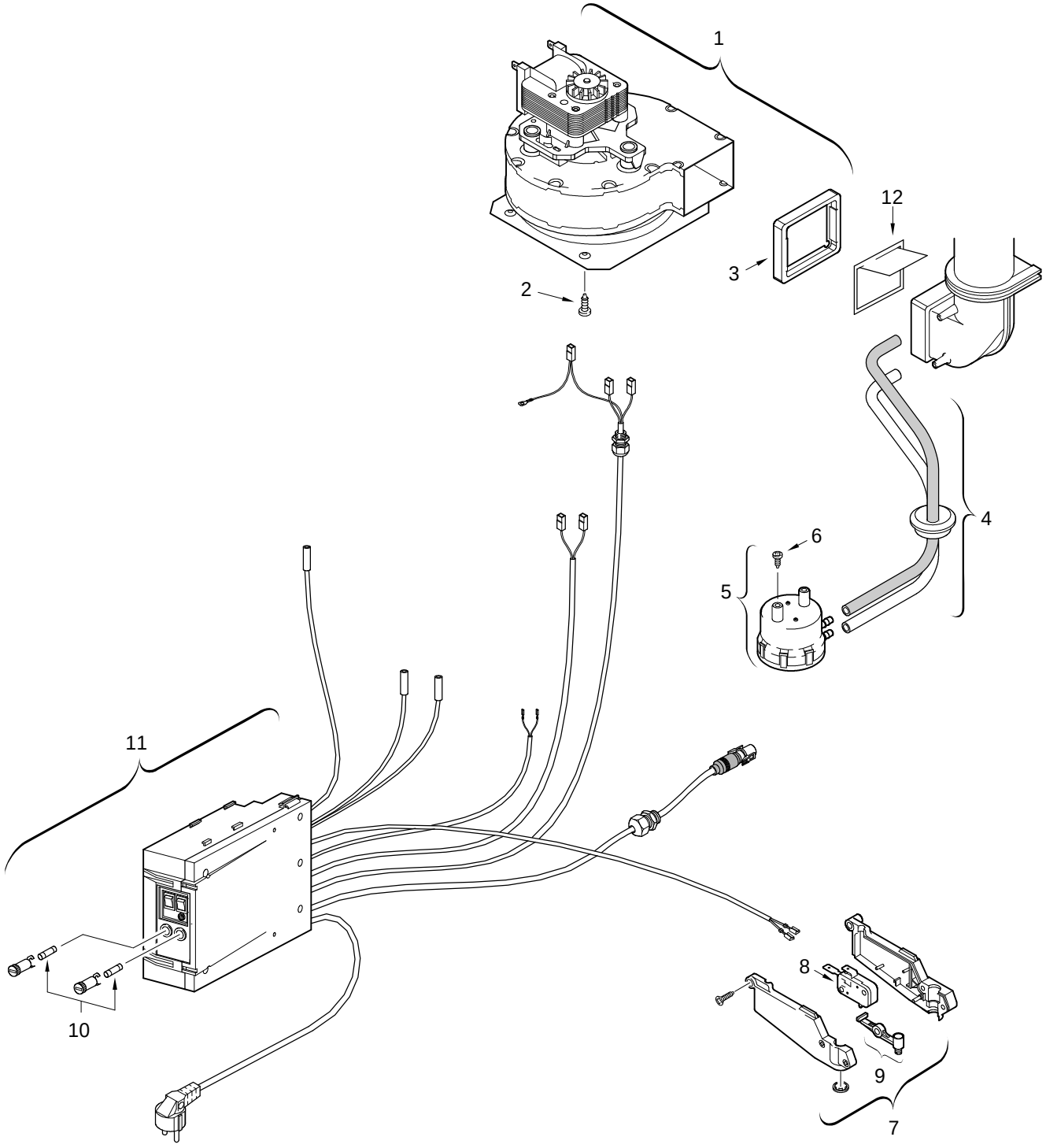

6720902504.AA.JF

6

Ventilateur/Tableau de commande
Fan/Control box
Gebläse/Schaltkasten
Ventilatore/Quadro comandi
Ventilador/Caja de conexiones
Ventilador/Unidade de comando

LM10PVH.F LM13PVH.F

Pos	dénomination description Bezeichnung descrizioni descripción Designação	S-Nr.	n° d'ordine ordering no. Bestell-Nr. n° d'ordine número el ordenar n° de pedido	PG	type gaz gas type Gasart tipo gas tipo gas tipo gas	LM10PVH.F	LM13PVH.F																		remarques remarks Bemerkungen osservazioni observaciones Observações
1	Ventilateur		8 707 204 001 0	43		■	■																		
2	Vis M4,8x9,5 (10x)		8 703 403 012 0	12		■	■																		
3	Joint		8 711 004 027 0	25		■	■																		
4	Sachet de tuyau		8 700 703 049 0	19		■	■																		
5	Pressostat		8 707 406 007 0	34		■	■																		
6	Vis (10x)		8 713 403 016 0	12		■	■																		
7	Microrupteur complèt		8 707 200 007 0	26		■	■																		
8	Microrupteur		8 717 200 038 0	13		■	■																		
9	Levier		8 710 506 123 0	11		■	■																		
10	Fusible T2,5A (10x)		1 904 521 342 0	20		■	■																		
11	Tableau de commande		8 707 207 054 0	59		■	■																		
12	Palette		8 708 006 064 0	10		■																			

LM10PVH.F LM13PVH.F

Ventilateur/Tableau de commande
Fan/Control box
Gebläse/Schaltkasten
Ventilatore/Quadro comandi
Ventilador/Caja de conexiones
Ventilador/Unidade de comando

6

Liste des traductions
List of translations

Übersetzungsliste
Traduzione delle descrizioni

Lista de traducciones
Lista das traduções

Pos	Description	Beschreibung	Descrizione	Descripción	Descrição
1	**Element of construction**	**Baugruppe**	**Gruppo di construzione**	**Grupo de construccion**	**Elemento da construção**
1	Front shell	Mantel	Mantello	Carcasa	Frente
3	Observation window	Schauglas	Vetrino	Mirilla de observación	Vigia de vidro
4	Shield	Blende	Mascherina	Chapa cuadro	Espelho
6	Water flow selector handle	Griff Wassermengenwähler	Manopola con boccola	Mando selector de caudal	Manípulo selector completo
7	Handle	Griff	Manopola	Mando del grifo	Manípulo
8	Covering sheet	Deckel	Corperchio	Tapa	Tampa Neutra
9	Screw (10x)	Schraube (10x)	Vite (10x)	Tornillo (10x)	Parafuso (10x)
11	Washer set	Dichtungssatz	Set di guarnizioni	Conjunto de juntas	Conjunto de vedantes
12	Angle bracket	Winkel	Staffa	Angulo	Suporte de fixação
13	Screw M4,8x9,5 (10x)	Schraube M4,8x9,5 (10x)	Vite M4,8x9,5 (10x)	Tornillo M4,8x9,5 (10x)	Parafuso M4,8x9,5 (10x)
14	Washer set	Dichtungssatz	Set di guarnizioni	Conjunto de juntas	Conjunto de vedantes
16	Covering sheet	Abdeckblech	Lamierina di protezione	Chapa de protección	Chapa de cobertura
17	Washer	Dichtring (10x)	Guarnizione (10x)	Anillo junta (10x)	Anilha de vedação (10x)
18	Pipe - exhaust union	Abgasstutzen	Terminale condotto	Acoplamiento salida gas	Casquilho de escape
19	Screw M4 x 12 phillips (10x)	Schraube (10x)	Vite (10x)	Tornillo (10x)	Parafuso (10x)
20	Clip	Schelle	Staffa	Abrazadera	Abraçadeira
21	Screw	Schraube (10x)	Vite (10x)	Tornillo (10x)	Parafuso (10x)
22	Washer	Dichtung (10x)	Guarnizione (10x)	Junta (10x)	Vedante (10x)
23	Pipe - fitting	Anschlusskrümmer	Bocchetta di collegamento	Tubuladura	Cotovelo de ligação
24	Fixing bracket	Wandhalterung	Staffa	Angulo de soporte	Suporte de fixação
2	**Element of construction**	**Baugruppe**	**Gruppo di construzione**	**Grupo de construccion**	**Elemento da construção**
1	Heating body	Innenkörper	Corpo interno	Cuerpo de caldeo	Câmara de combustão
2	Washer 25OD X 21ID X 2MM (10x)	Dichtscheibe (10x)	Guarnizione (10x)	Junta (10x)	Anel de vedação (10x)
3	Locknut G 1/2"	Mutter (10x)	Dado (10x)	Tuerca (10x)	Porca de aperto (10x)
4	Temperature limit 120 °C	Temperaturbegrenzer 120 °C	Limitatore temperatura 120 °C	Limitador de temperatura 120 °C	Limitador de temperatura 120 °C
5	Pipe - cold water	Verbindungsrohr kalt	Tubo di raccordo acqua fredda	Tubo de agua fria	Tubo ligação água fria
6	Washer 18.6 X 13.5 X 1.5 (10x)	Dichtscheibe 1/2" (10x)	Guarnizione 1/2" (10x)	Junta 1/2" (10x)	Anel de vedação 1/2" (10x)
7	Wire form spring	Bügel (10x)	Fermo a molla (10x)	Clip de fijación (10x)	Freio (10x)
8	O-ring (10x)	O-ring (10x)	Anello tenuta (10x)	Anillo tórico (10x)	O-ring (10x)
9	Drain off valve	Auslaufventil	Valvola mandata	Válvula de sobrepresión	Válvula de sobre pressão
10	Washer	Dichtscheibe (10x)	Guarnizione (10x)	Junta (10x)	Anel de vedação (10x)
11	Hose	Flexschlauch	Tubo flessibile	Tubo Flexible	Ligação de mangueira
16	Washer (10x)	Dichtung (10x)	Guarnizione (10x)	Junta (10x)	Anilha de vedação (10x)
17	Screw (10x)	Schraube (10x)	Vite (10x)	Tornillo (10x)	Parafuso (10x)
3	**Element of construction**	**Baugruppe**	**Gruppo di construzione**	**Grupo de construccion**	**Elemento da construção**
1	Burner	Brenner	Bruciatore	Quemador	Queimador
2	Washer (10x)	Dichtung (10x)	Guarnizione (10x)	Junta (10x)	Vedante (10x)
3	Nozzle (125) (10x)	Düse (125) (10x)	Ugello (125) (10x)	Tobera (125) (10x)	Injector (125) (10x)
4	Screw (10x)	Schraube (10x)	Vite (10x)	Tornillo (10x)	Parafuso (10x)
5	Screw M4 x 12 phillips (10x)	Schraube (10x)	Vite (10x)	Tornillo (10x)	Parafuso (10x)
6	Screw(10x)	Schraube (10x)	Vite (10x)	Tornillo (10x)	Parafuso (10x)
7	Pressure tapping	Druckmeßnippel	Presa pressione	Toma de presión	Apoio manómetro
8	Cross ignition bridge	Überzündbrücke	Ponte accensione	Rampa de encendido	Ponte de sobre-ignição
9	Washer 1" (10x)	Dichtscheibe 1" (10x)	Guarnizione 1" (10x)	Junta 1" (10x)	Anel de vedação 1" (10x)
10	Angle bracket	Verbindungswinkel	Angolare	Angulo	Suporte de ligação
11	Screw (10x)	Schraube (10x)	Vite (10x)	Tornillo (10x)	Parafuso (10x)
12	Ignition electrode	Zündelektrode	Elettrodo accensione	Electrodo de encendido	Electrodo duplo
13	Sensing electrode	Elektrode	Elettrodo	Electrodo	Electrodo
14	Throttle disc (2,1)	Drosselscheibe (2,1)	Disco strozzatore (2,1)	Disco de estrangulación (2,1)	Anilha de estrangulamento (2,1)
15	Set of electrodes	Elektrodensatz	Set di elettrodi	Conjunto electrodo	Conjunto electrodos
	Gas transformation kit 31#23	Umbausatz 31#23	Set di trasformazione Gas 31#23	Kit de transformacion Gas 31#23	JOGO DE TRANSFORMAÇÃO
4	**Element of construction**	**Baugruppe**	**Gruppo di construzione**	**Grupo de construccion**	**Elemento da construção**
1	Gas valve	Gasarmatur	Gruppo gas	Cuerpo de gas	Automático de gás
2	Solenoid-operated valve	Magnetventil	Elettrovalvola completa	Electrovalvula	Electroválvula
3	Solenoid-operated valve	Magnetventil	Elettrovalvola completa	Electrovalvula	Electroválvula
4	O-ring	O-Ring (10x)	Anello tenuta (10x)	Anillo tórico (10x)	O-ring (10x)

Liste des traductions
List of translations

Übersetzungsliste
Traduzione delle descrizioni

Lista de traducciones
Lista das traduções

Pos	Description	Beschreibung	Descrizione	Descripción	Descrição
5	Screw M5X12 steel phillips pan hd	Schraube (10x)	Vite (10x)	Tornillo (10x)	Parafuso (10x)
6	Washer cardboard	Scheibe (10x)	Rondella (10x)	Arandela (10x)	Anilha (10x)
7	Nut	Mutter	Dado	Tuerca	Porca de aperto
8	Washer	Dichtung (10x)	Guarnizione (10x)	Junta (10x)	Vedante (10x)
9	Compression spring	Druckfeder	Molla antagonista	Muelle	Mola
10	Compression spring	Druckfeder	Molla antagonista	Muelle	Mola
11	Poppet valve head (2E)	Gasventil (2E)	Valvola gas modul. (2E)	Conjunto de válvula (2E)	Válvula de gás (2E)
13	Poppet valve head (2)	Gasventil (2)	Piattello della valvola (2)	Asiento de válvula (2)	Conjunto de válvula (2)
14	Valve stem	Ventilstift	Perno valvola	Vástago de válvula	Perno
15	O-ring (10x)	O-ring (10x)	Anello tenuta (10x)	Anillo tórico (10x)	O-ring (10x)
16	Gas filter	Gassieb (10x)	Filtro gas (10x)	Filtro de gas (10x)	Filtro de gás em rede (10x)
17	Washer-fibre 24OD X 16ID X 2MM (10x)	Dichtscheibe (10x)	Guarnizione (10x)	Junta (10x)	Anel de vedação (10x)
18	Screw (10x)	Schraube (10x)	Vite (10x)	Tornillo (10x)	Parafuso (10x)
19	Washer	Dichtung (10x)	Guarnizione (10x)	Junta (10x)	Vedante (10x)
20	Gas supply pipe	GASZUF.ROHR	Raccordo	Tubo de entrada de gas	TUBO DE LIGAÇÃO DE GÁS
5	**Element of construction**	**Baugruppe**	**Gruppo di construzione**	**Grupo de construccion**	**Elemento da construção**
1	Water valve - assembly	Wasserarmatur	Gruppo acqua	Cuerpo de agua	Automático de água
2	Cover	Deckel	Coperchio	Tapa	Tampa
3	Sleeve	Buchse	Buccola	Manguito	Casquilho
4	O-ring	O-Ring (10x)	Anello tenuta (10x)	Anillo tórico (10x)	O-ring (10x)
5	Diaphragm (A)	Membrane (A)	Membrana (A)	Membrana (A)	Membrana (A)
6	Sleeve	Buchse (10x)	Buccola (10x)	Manguito (10x)	Casquilho (10x)
7	Sleeve	Buchse	Buccola	Manguito	Casquilho
8	O-ring (10x)	O-Ring (10x)	Anello tenuta (10x)	Anillo tórico (10x)	O-ring (10x)
9	Wire form spring	Bügel (10x)	Fermo a molla (10x)	Clip de fijación (10x)	Freio (10x)
10	Water strainer (10x)	Wassersieb (10x)	Filtro acqua (10x)	Filtro de agua (10x)	Filtro de água (10x)
11	Selector screw	Wählerschraube	Selettore	Tornillo selector de caudal	Selector de caudal
12	O-ring	O-Ring (10x)	Anello tenuta (10x)	Anillo tórico (10x)	O-ring (10x)
13	Screw	Schraube (10x)	Vite (10x)	Tornillo (10x)	Parafuso (10x)
14	Plate	Druckplatte	Staffa	Plato	Placa de pressão
15	Plunger	Spindel	Perno	Vástago	Veio excêntrico
18	Volumetric water governor	Wassermengenregler	Dosatore portata acqua	Estabilizador de caudal	Estabilizador de caudal
19	O-ring	O-Ring (10x)	Anello tenuta (10x)	Anillo tórico (10x)	O-ring (10x)
20	O-ring	O-Ring (10x)	Anello tenuta (10x)	Anillo tórico (10x)	O-ring (10x)
21	Connector	Reglergehäuse	Raccordo	Casquillo	Casquilho de ligação
22	Screw M5x20 steel pozi flange-hd	Schraube (10x)	Vite (10x)	Tornillo (10x)	Parafuso (10x)
23	Venturi (23s)	Venturi (23 S)	Venturi (23S)	Venturi (23S)	Venturi (23S)
24	O-ring (10x)	O-Ring (10x)	Anello tenuta (10x)	Anillo tórico (10x)	O-ring (10x)
6	**Element of construction**	**Baugruppe**	**Gruppo di construzione**	**Grupo de construccion**	**Elemento da construção**
1	Centrifugal blower	Gebläse	Ventilatore	Ventilador	Ventilador
2	Screw M4,8x9,5 (10x)	Schraube M4,8x9,5 (10x)	Vite M4,8x9,5 (10x)	Tornillo M4,8x9,5 (10x)	Parafuso M4,8x9,5 (10x)
3	Washer	Dichtung	Guarnizione	Junta	Vedante
4	Set of hose	Schlauchsatz	Tubetto	Conjunto de tubo flexible	Conjunto de mangueiras
5	Pressure differential	Differenzdruckschalter	Interruttore differenziale	Presostato diferencial	Pressostato
6	Screw (10x)	Schraube (10x)	Vite (10x)	Tornillo (10x)	Parafuso (10x)
7	Microswitch	Mikroschalter	Microinterruttore	Microinterruptor	Microinterruptor completo
8	Microswitch	Mikroschalter	Microinterruttore	Microinterruptor	Microinterruptor
9	Lever	Hebel	Leva	Palanca	Balanceiro completo
10	Fusing element T2,5A (10x)	Sicherung T2,5A (10x)	Fusibile T2,5A (10x)	Fusible T2,5A (10x)	Fusível T2,5A (10x)
11	Control box	Schaltkasten	Quadro comandi	Caja de conexiones	Unidade de comando
12	Support	Halter	Limitatore di scarico	Pletina	Chapa guia

Types de chaudieres Types of appliances	Gerätetypen Tipo apparecchi		Tipos de aplicaciones Tipos de aparelhos
Chaudiere Appliance Gerat Apparecchio Aparato Aparelho	numero de commande ordering no. Bestell-Nr. n° d'ordine número el ordenar n° de pedido	Pay Country Land Paese Paese Pais	remarques remarks Bemerkungen osservazioni observaciones Observações
LM10PVHBF	7 701 411 015	France	
LM10PVHNF	7 701 311 016	France	
LM13PVHBF	7 702 411 011	France	
LM13PVHNF	7 702 311 013	France	