# Listes des pièces détachées

***Remarques pour la commande de pièces détachées***
*Indiquer la référence et le numéro de fabrication (voir plaque signalétique) ainsi que le numéro de position de la pièce détachée (de la présente liste de pièces détachées).*
*Les pièces courantes sont en vente dans le commerce.*

**Pièces détachées**

001 Doigt de gant
002 Bloc isolant pour porte de chaudière (avec pos. 005)
003 Porte de chaudière (avec pos. 002 et 005)
004 Attache de charnière
005 Joint 16×12×2 000 mm
006 Injecteur
007 Tige de brosse
008 Brosse de nettoyage
009 Flexible d’arrivée d’air
010 Colliers de serrage
011 Adaptateur flexible d’arrivée d’air
012 Adaptateur d'aspiration
013 Raccordement d'évacuation des fumées (avec pos. 017)
014 Echangeur de chaleur avec joints de taille 1 (pos. 023 et 019)
015 Conduite en tube annelé, arrière de l'échangeur de chaleur
016 Conduite en tube annelé, avant de l'échangeur de chaleur
017 Joint raccordement d'évacuation des fumées
018 Manchette de raccordement à la chaudière ∅ 70/125/64,5 mm (avec pos. 026)
019 Joints pour échangeur de chaleur, taille 1
020 Collecteur départ/retour chaudière
021 Siphon, complet
022 Manchette de raccordement à la chaudière ∅ 70/80 mm (avec pos. 026)
023 Joint
024 Isolation collecteur départ/retour chaudière
025 Logo
026 Joint à lèvres ∅ 80 mm
027 Isolation de l'échangeur de chaleur
028 Matelas isolant échangeur de chaleur arrière
029 Matelas isolant tube de fumées échangeur de chaleur
030 Matelas isolant échangeur de chaleur avant
031 Ressorts tendeurs (3 pièces)
032 Flexible version ventouse DN 65x2000
033 Eléments de fixation
034 Vanne de bipasse
035 Tôle supérieure avant
036 Tôle supérieure arrière
037 Tôle latérale gauche
038 Tôle latérale droite
039 Tôle arrière (avec pos. 073)
040 Matelas isolant corps de chaudière
041 Matelas isolant arrière
042 Patte de fixation
043 Tôle supérieure du ballon d’eau chaude sanitaire
044 Tôle de fond du ballon d’eau chaude sanitaire
045 Cornière de fixation
046 Capot protège-brûleur supérieur
047 Capot protège-brûleur inférieur
048 Fixation du capot protège-brûleur
049 Fiche de codage
050 Jeu de rallonges de flexible fioul
051 Pièces d'écartement (3 pièces)
052 Manchon de centrage
053 Serre-câble
054 Isolation de bride
055 Pied de calage

## Listes des pièces détachées (suite)

056 Douille de traversée
057 Joint
058 Bride
059 Anode au magnésium
060 Circulateur VIUP 25-40/180 12h (avec pos. 063)
061 Jeu de joints R 1 (5 pièces)
062 Jeu de joints R 1¼ (5 pièces)
063 Jeu de joints R 1½ (5 pièces)
064 Vanne à bille avec poignée
065 Raccord coudé à bille G 1 (avec pos. 061 et 063)
066 Ecrou G 1½
067 Clapet anti-retour (avec pos. 062 et 063)
068 Vanne à bille (avec pos. 061 et 062)
069 Coude G 1 (avec pos. 062)
070 Tube annelé (avec pos. 063)
071 Pièce de raccordement
072 Boulon d'écartement
073 Protège-arête
074 Bombe aérosol de peinture vitoargent
075 Crayon pour retouches vitoargent
076 Notice de maintenance
077 Notice de montage
078 Siphon
079 Flexible annelé
080 Joint
081 Bouchon M 14 avec joint torique
082 Bouchon M 14 avec douille d'étanchéité
083 Bouchon

Ⓐ Plaques signalétiques, au choix à droite ou à gauche
Ⓑ Régulation de chaudière (voir liste des pièces détachées dans la notice de maintenance de la régulation de chaudière)

## Listes des pièces détachées (suite)

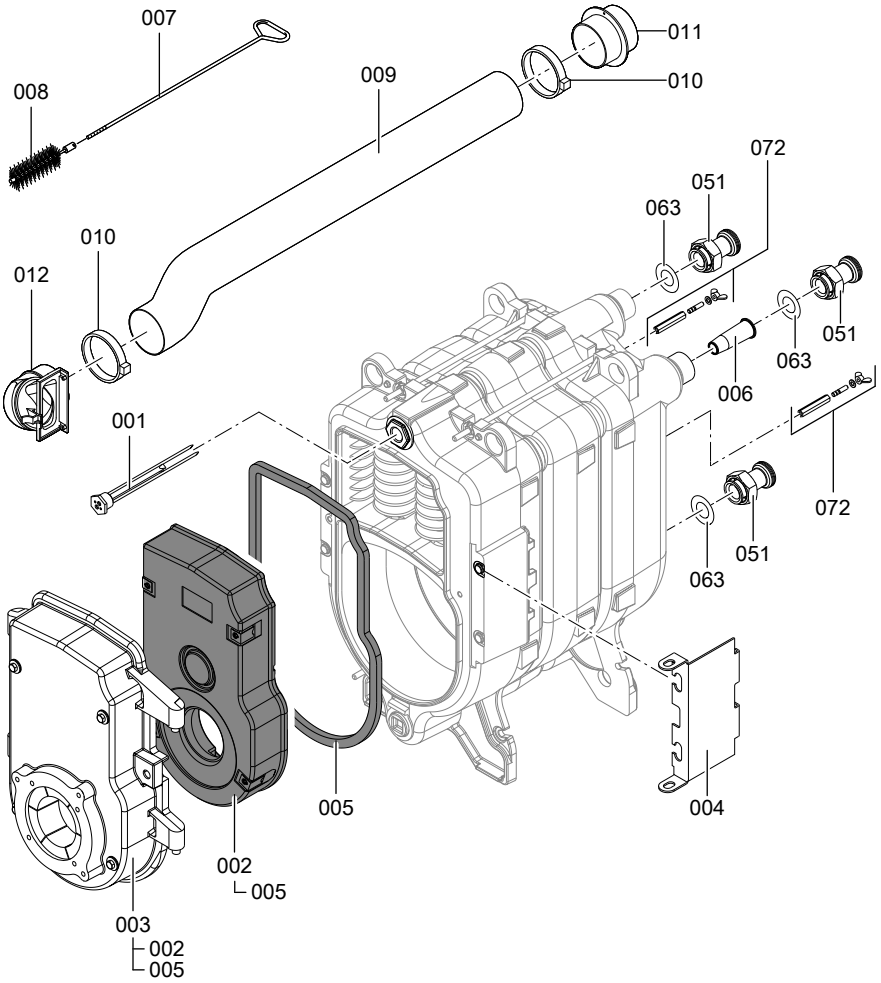


5686 905-F

## Listes des pièces détachées (suite)

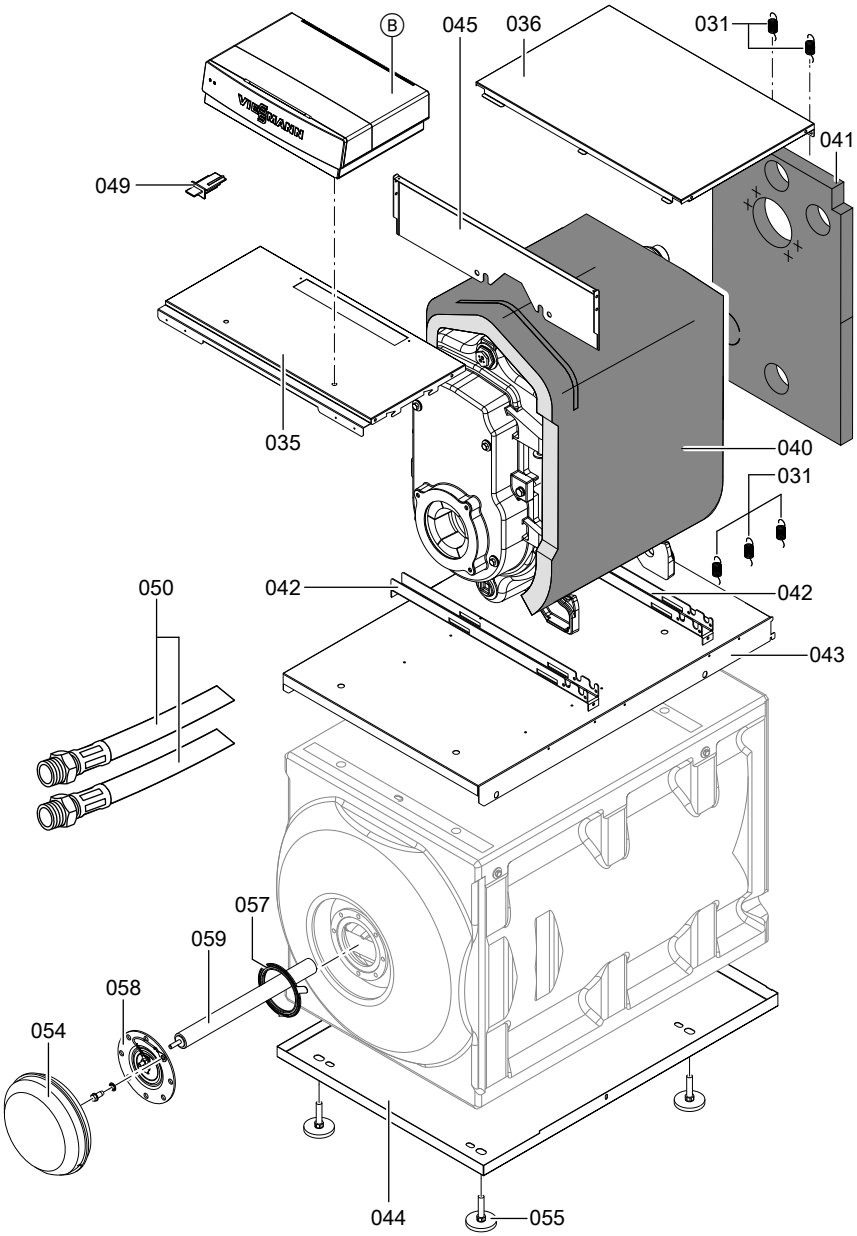


5686 905-F

## Listes des pièces détachées (suite)

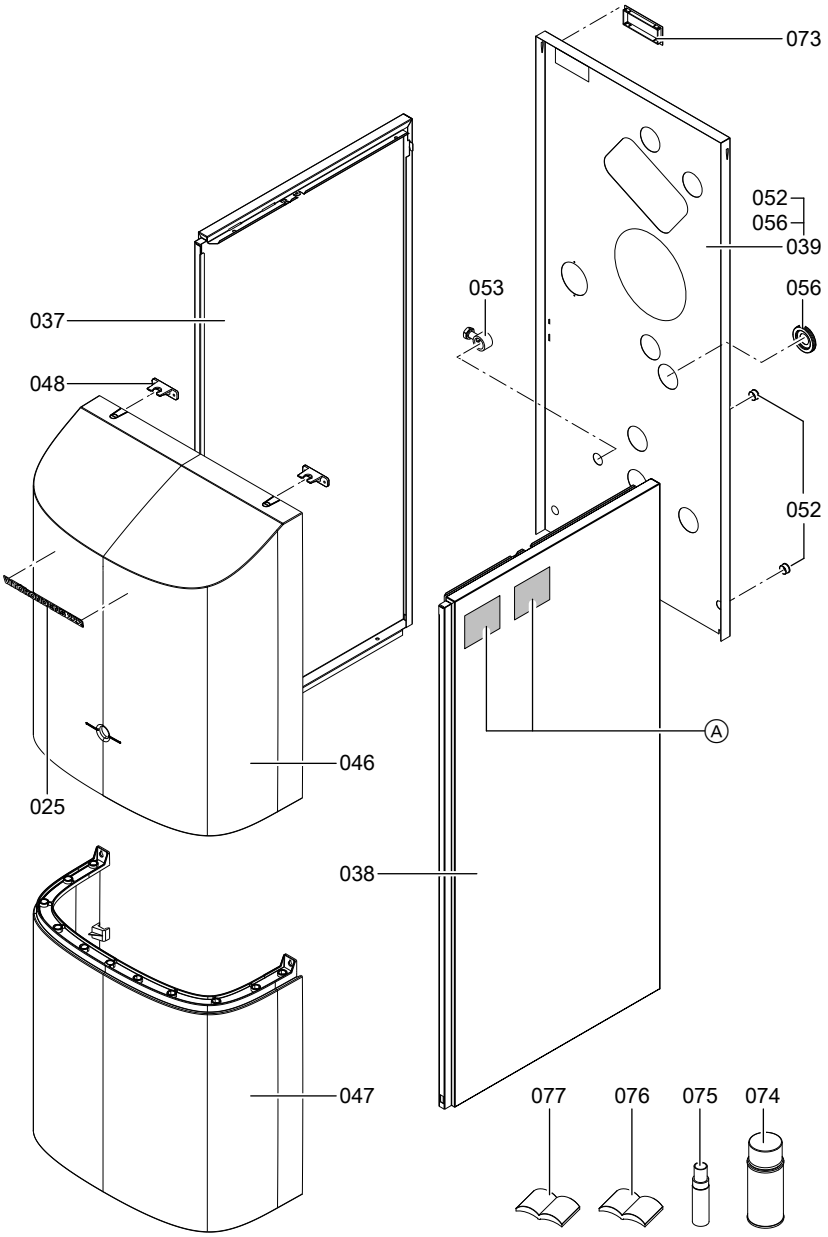


5686 905-F

## Listes des pièces détachées (suite)

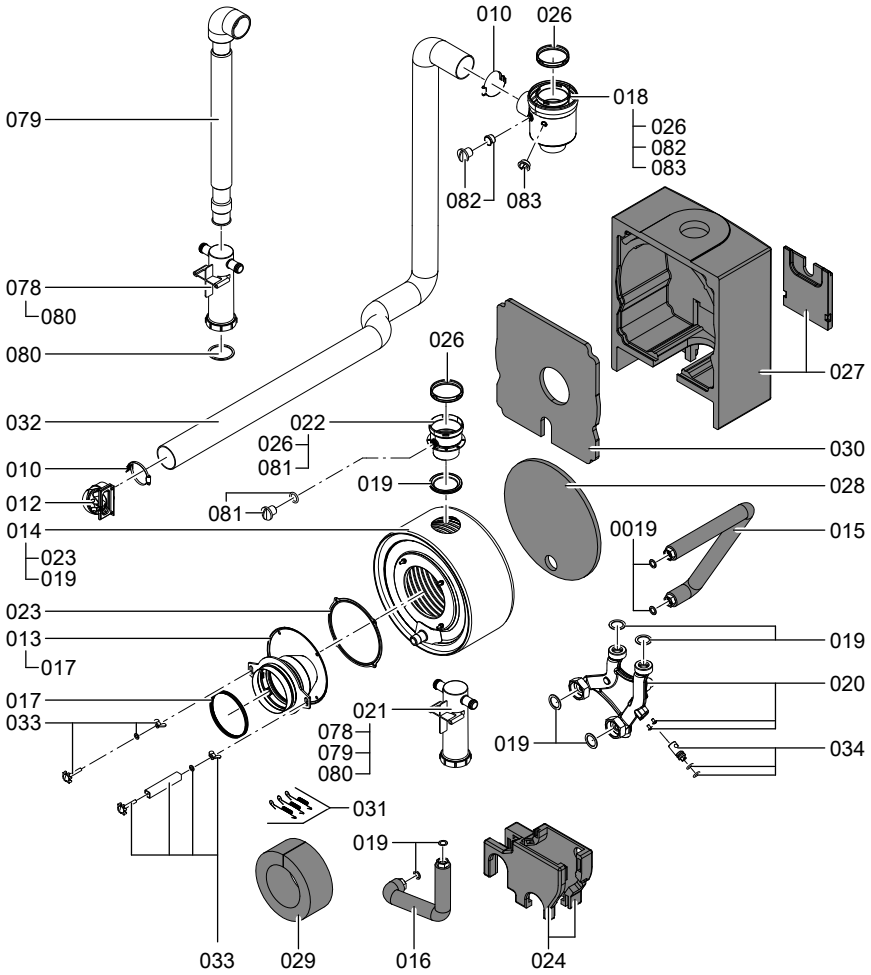


5686 905-F

## Listes des pièces détachées (suite)

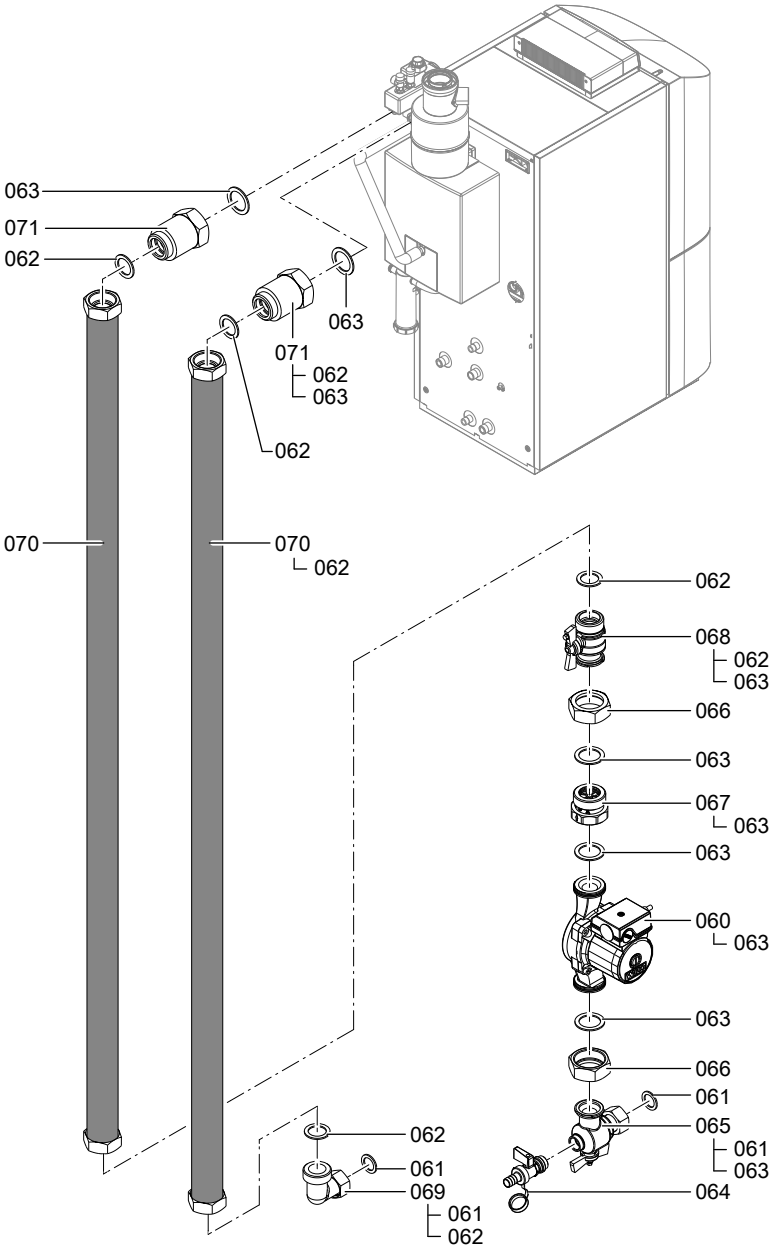


5686 905-F

# Procès-verbaux

| | Première mise en service | Entretien | Entretien |
|---|---|---|---|
| le : | | | |
| par : | | | |

| | Entretien | Entretien | Entretien |
|---|---|---|---|
| le: | | | |
| par: | | | |

| | Entretien | Entretien | Entretien |
|---|---|---|---|
| le: | | | |
| par: | | | |

| | Entretien | Entretien | Entretien |
|---|---|---|---|
| le: | | | |
| par: | | | |

| | Entretien | Entretien | Entretien |
|---|---|---|---|
| le: | | | |
| par: | | | |

## Caractéristiques techniques

| | | | | |
|---|---|---|---|---|
| **Puissance nominale** | | | | |
| **$T_D/T_R$ = 50/30 °C** | **kW** | **20,2** | **24,6** | **28,9** |
| **$T_D/T_R$ = 80/60 °C** | **kW** | **18,8** | **22,9** | **27** |
| **Marquage CE** | | CE-0035CL102 | | |
| **Pression disponible à la buse de fumées**[*2] | | | | |
| | Pa | 100 | 100 | 100 |
| | mbar | 1,0 | 1,0 | 1,0 |
| **Température des fumées**[*3] | | | | |
| ■ à une température de retour de 30 °C | °C | 32 | 34 | 37 |
| ■ à une température de retour de 60 °C | °C | 62 | 63 | 65 |
| **Paramètres produit** | | | | |
| **Rendement η** à | | | | |
| ■ 100 % de la puissance nominale (TD/TR= 80/60 °C) | % | 95,9 | 96,2 | 96,2 |
| ■ 30 % de la puissance nominale (température moyenne 30°C) | % | 103,3 | 103,3 | 102,6 |
| **Pertes à l'arrêt**(ΔT=30 K) | W | 114 | 112 | 121 |
| **Puissance électrique absorbée**[*4] à | | | | |
| ■ 100 % de la puissance nominale | W | 226 | 215 | 235 |
| ■ 30 % de la puissance nominale | W | 60 | 66 | 73 |

*[*2] A prendre en compte pour le dimensionnement de la cheminée.*

*[*3] Températures des fumées comme valeurs brutes moyennes selon EN 304 (mesure avec 5 thermocouples) pour une température d'air de combustion de 20 °C.*

*[*4] Paramètre normalisé (en association avec le brûleur fioul à flamme bleue Vitoflame 300).*

## Déclaration de conformité

La société Viessmann Werke GmbH & Co KG, D-35107 Allendorf, déclare sous sa seule responsabilité, que le produit **Vitorondens 222-F** est conforme aux normes suivantes :

EN 267
EN 303
EN 15034
EN 15035 (en cas de fonctionnement avec une ventouse)
EN 50090-2-2
EN 55014
EN 60335-1
EN 60335-2-102
EN 61000-3-2
EN 61000-3-3
EN 62233

Ce produit est certifié CE aux termes des directives européennes suivantes :

2004/108CE
2006/42/CE
2006/95/CE

Ce produit est conforme aux exigences de la Directive rendement (92/42/CEE) pour les **chaudières basse température**.

Allendorf, le 21 février 2011

Viessmann Werke GmbH&Co KG

ppa. Manfred Sommer

# Index

**C**
Contrôler l'anode au magnésium.....25
Contrôler le courant de protection de l'anode.....23
Contrôler le filtre à charbon actif.....18
Contrôler les connecteurs enfichables électriques.....16

**E**
Eau de remplissage.....7
Echangeur de chaleur.....19
Equipement de neutralisation……17, 18

**F**
Fonctionnement avec une ventouse.....15, 22

**I**
Installation
■ mettre en service.....28
■ remplir.....8, 9
■ vidanger.....11
Installation de chauffage
■ remplir.....7, 9
■ vidanger.....11

**J**
Joints et tresses d'étanchéité.....14

**N**
Nettoyer l'intérieur du ballon d'eau chaude sanitaire.....24
Nettoyer les surfaces d'échange.....13

**P**
Petit adoucisseur.....7
Pièces d'isolation.....14
Porte de chaudière
■ ouvrir.....12
■ visser.....15
Première mise en service.....7
Pression de l'installation.....9
Pression de service.....21
Purger l'air de la chaudière.....10

**R**
Raccords côté fumées.....19
Régler le brûleur.....22

**S**
Siphon
■ nettoyer.....18
■ remplir.....20

**V**
Vase d’expansion à membrane. 8, 9, 21

## Remarque concernant la validité

**N° de fabrication :**
7452504 7452505

Viessmann France S.A.S.
57380 Faulquemont
Tél. 03 87 29 17 00
www.viessmann.fr

Sous réserves de modifications techniques !

5686 905-F