# Etanche Accumulée Dynamique

Isotwin F 25 E H-MOD

- Habillage

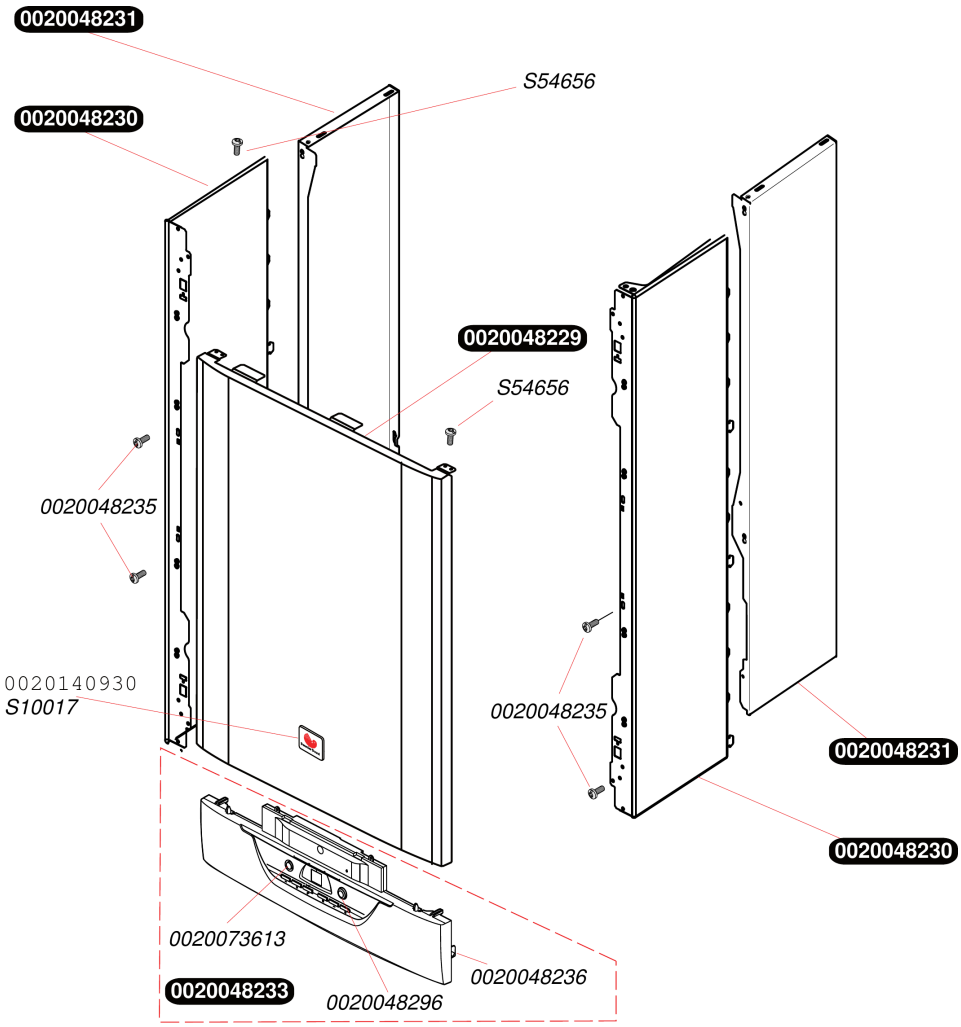

## Etanche Accumulée Dynamique

Isotwin F 25 E H-MOD

- Habillage

| Pos. | Référence | Désignation | Remarque |
|---|---|---|---|
| | 0020048229 | Façade | |
| | 0020048230 | Panneau latéral avant | |
| | 0020048231 | Panneau latéral arrière | |
| | 0020048233 | Bandeau | |
| | 0020048235 | Vis de fixation façade (x10) | |
| | 0020048236 | Clip plastique de bandeau (x2) | |
| | 0020048296 | Bouton plastique ON/OFF | |
| | 0020073613 | Bouton plastique RESET | |
| | 0020140930 | Plaque de Firme SD collée (x10) | |
| | S1001700 | Plaque de firme SD clippée (x10) | |
| | S5465600 | Vis tôle 4,2x13,5 (x50) | |

## Etanche Accumulée Dynamique

Isotwin F 25 E H-MOD

- Carcasse

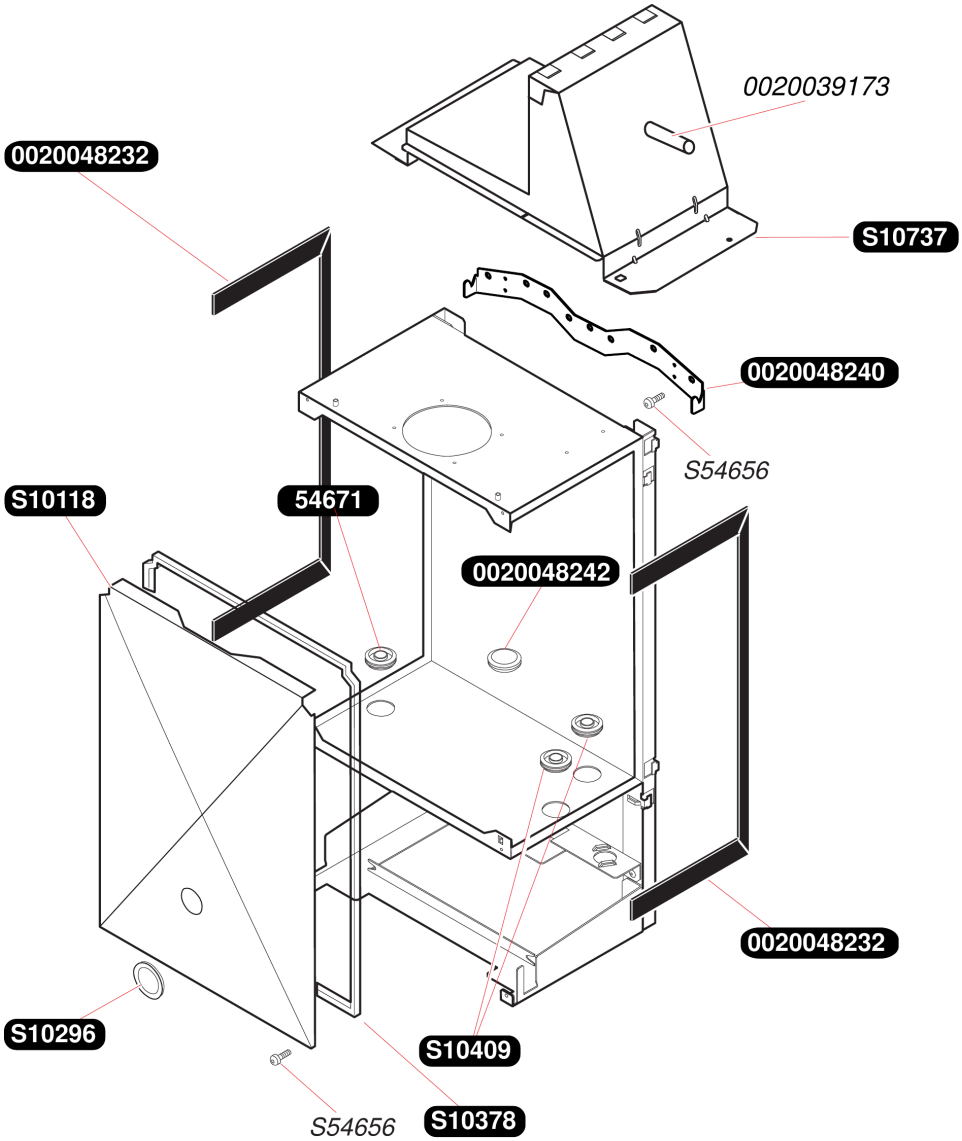

## Etanche Accumulée Dynamique

Isotwin F 25 E H-MOD

- Carcasse

| Pos. | Référence | Désignation | Remarque |
|---|---|---|---|
| | 0020039173 | Tube silicone extracteur | |
| | 0020048232 | Joint mousse de panneau (x2) | |
| | 0020048240 | Barrette d'accrochage | |
| | 0020048242 | Passe tube rampe | |
| | 05467100 | Passe-fils (x10) | |
| | S1011800 | Façade | |
| | S1029600 | Vitre d'inspection + joint | |
| | S1037800 | Joint de façade | |
| | S1040900 | Passe tube D=11mm (x3) | |
| | S1073700 | Hotte | |
| | S5465600 | Vis tôle 4,2x13,5 (x50) | |

## Etanche Accumulée Dynamique

Isotwin F 25 E H-MOD

- Échangeur

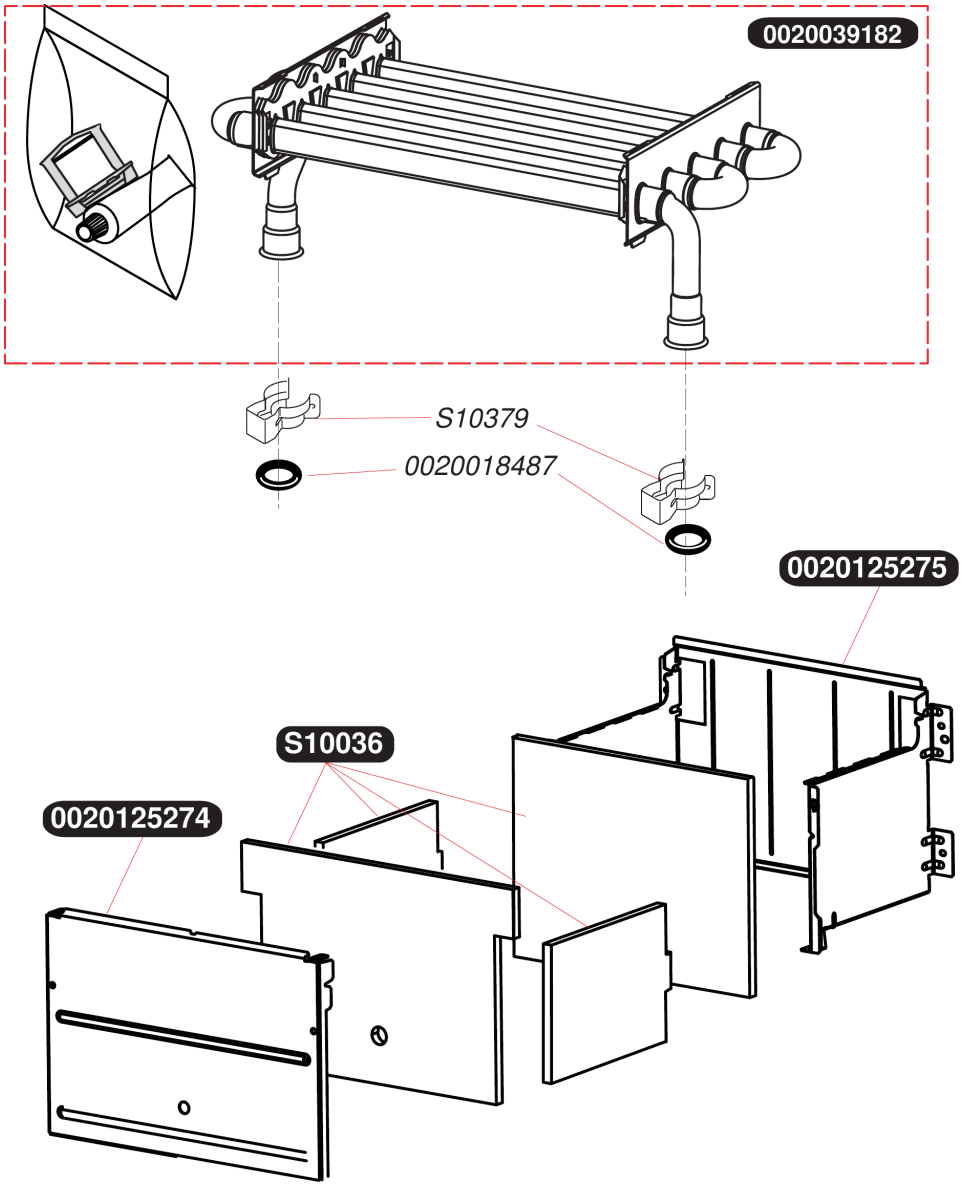

## Etanche Accumulée Dynamique

Isotwin F 25 E H-MOD
- Échangeur

| Pos. | Référence | Désignation | Remarque |
|---|---|---|---|
| | 0020018487 | Joint torique (x10) | |
| | 0020039182 | Echangeur | |
| | 0020125274 | Jupe chaude avant | |
| | 0020125275 | Jupe chaude arrière | |
| | S1003600 | Isolants jupe chaude | |
| | S1037900 | Clip, (x10) | |

## Etanche Accumulée Dynamique

Isotwin F 25 E H-MOD
- Brûleur

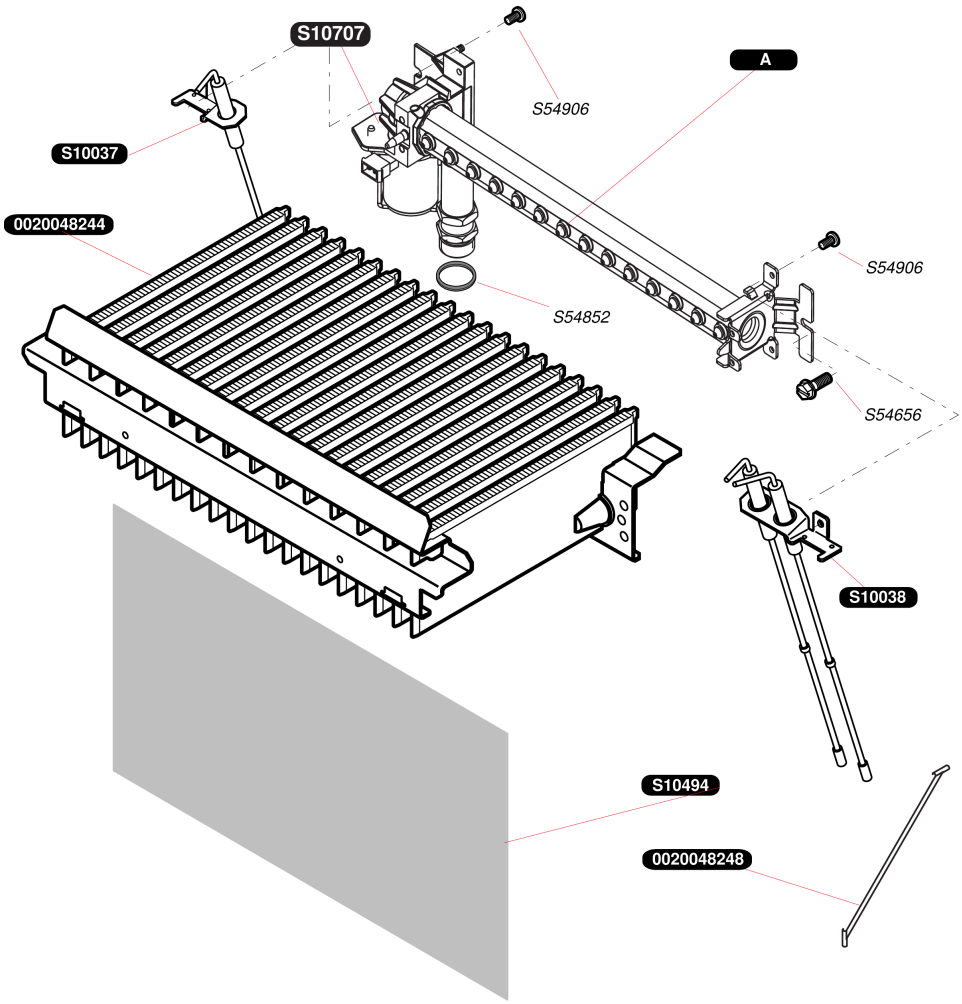

## Etanche Accumulée Dynamique

Isotwin F 25 E H-MOD

- Brûleur

| Pos. | Référence | Désignation | Remarque |
|---|---|---|---|
| | 0020048244 | Brûleur (14 bras) | |
| | 0020048248 | Retenue de jupe chaude (x2) | |
| | S1003700 | Bougie de contrôle | |
| | S1003800 | Bougie d'allumage | |
| | S1049400 | Isolant | |
| | S1070700 | Bobine | |
| | S5465600 | Vis tôle 4,2x13,5 (x50) | |
| | S5485200 | Joint 1/2 (x100) | |
| | S5490600 | Vis (x50) | |
| A | S1070800 | Rampe brûleur G20 | |
| A | S1070900 | Rampe brûleur G30 | |

## Etanche Accumulée Dynamique

Isotwin F 25 E H-MOD

- Mécanisme gaz

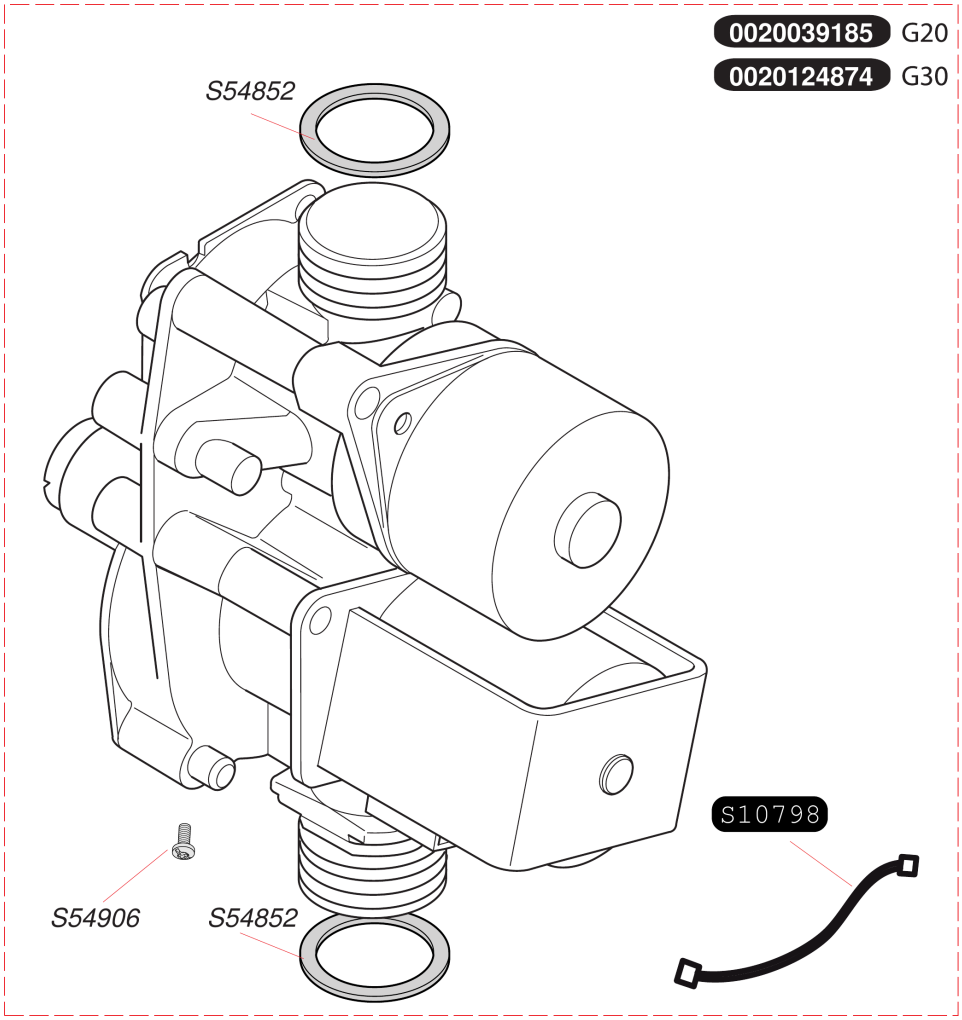

## Etanche Accumulée Dynamique

Isotwin F 25 E H-MOD

- Mécanisme gaz

| Pos. | Référence | Désignation | Remarque |
|---|---|---|---|
| | 0020039185 | Vanne gaz Gastep 3 -SR 12mm | |
| | 0020075740 | Vanne gaz SR (8mm) | Remplacé par 0020124874 |
| | 0020124874 | Vanne gaz SR 8mm | |
| | S1079800 | Bretelle, moteur pas à pas (x5) | |
| | S5485200 | Joint 1/2 (x100) | |
| | S5490600 | Vis (x50) | |

# Etanche Accumulée Dynamique

Isotwin F 25 E H-MOD

- Faisceaux et boitier électrique

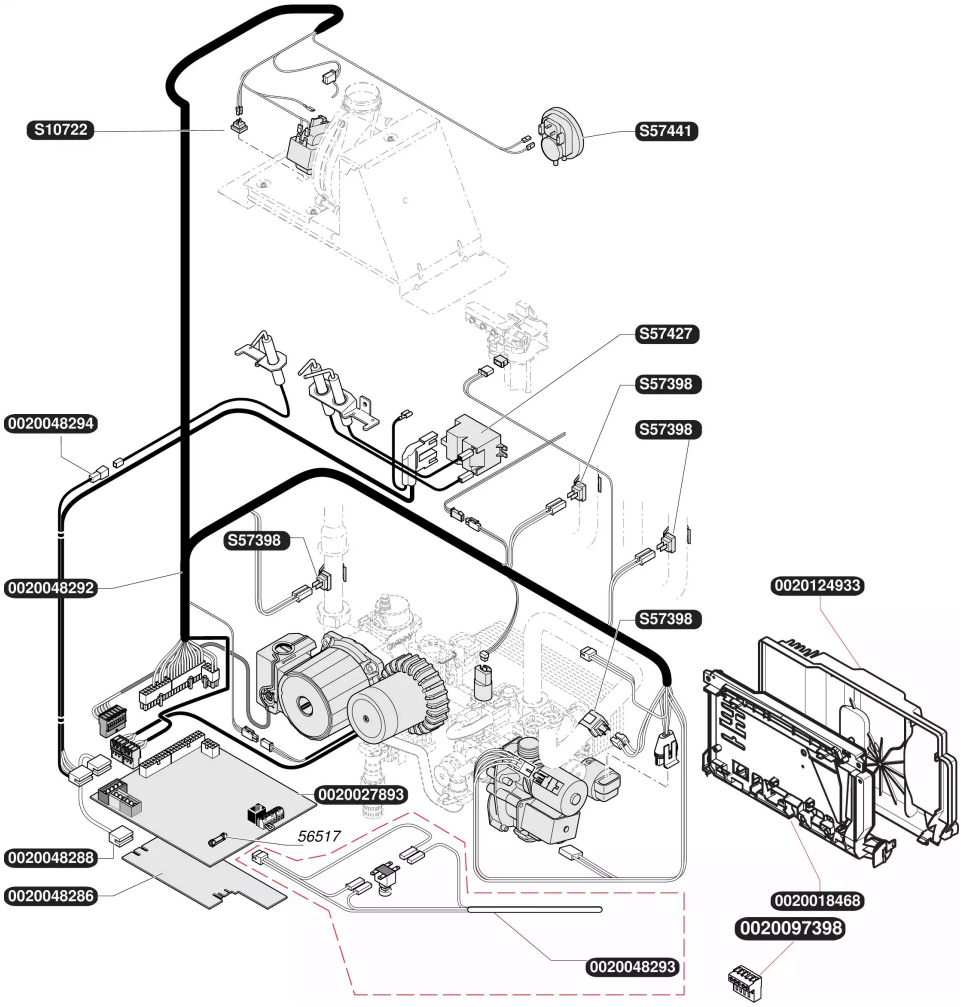

## Etanche Accumulée Dynamique

Isotwin F 25 E H-MOD

- Faisceaux et boitier électrique

| Pos. | Référence | Désignation | Remarque |
|---|---|---|---|
| | 0020018468 | Boîtier tableau électrique | |
| | 0020027893 | Carte principale | |
| | 0020048286 | Carte interface + notice | |
| | 0020048288 | Faisceau circuit interface (bretelle) | |
| | 0020048292 | Faisceau principal (étanche) | |
| | 0020048293 | Faisceau d'alimentation + interrupteur | |
| | 0020048294 | Faisceau d'allumage | |
| | 0020097398 | Connecteur 5 voies | |
| | 0020124933 | Couvercle, boîtier électrique | |
| | 05651700 | Fusible 2A (x5) | |
| | S1072200 | Thermostat de sécurité HMOD | |
| | S5739800 | Capteur de température | |
| | S5742700 | Allumeur récurrent | |
| | S5744100 | Pressostat | |

# Etanche Accumulée Dynamique

Isotwin F 25 E H-MOD

- Pompe et capteur de pression

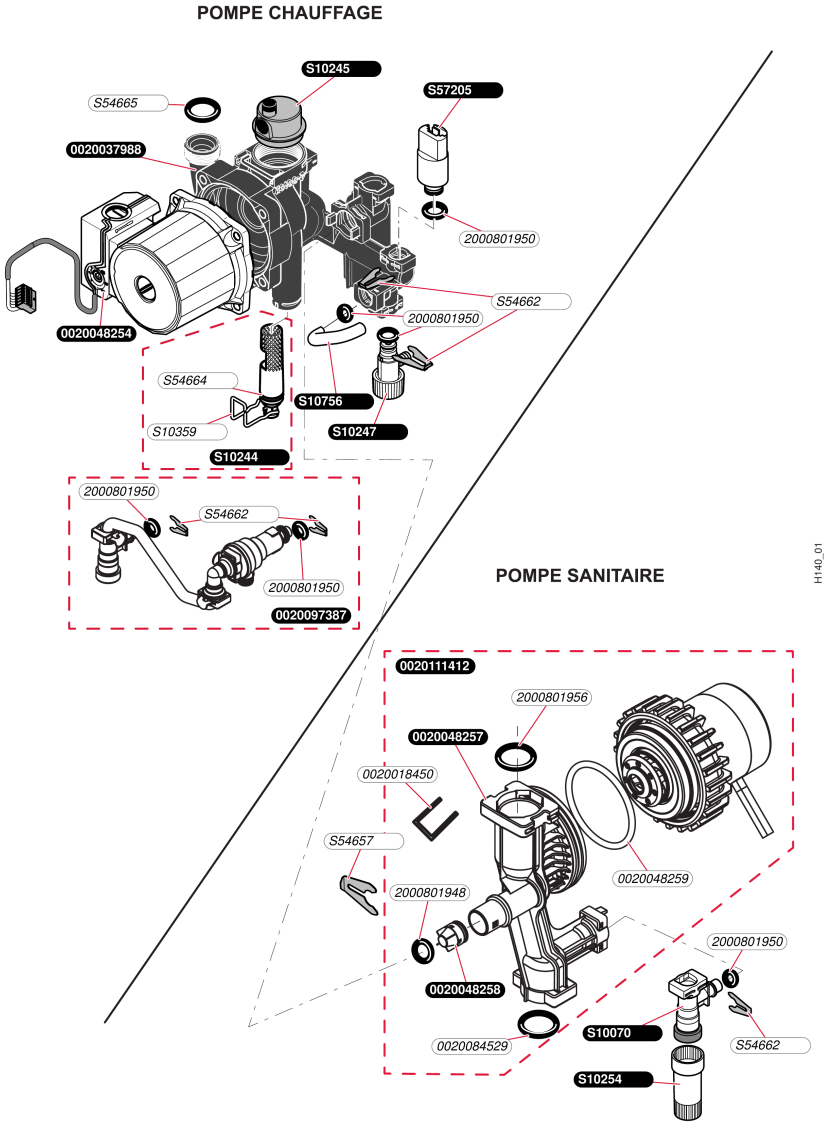

## Etanche Accumulée Dynamique

Isotwin F 25 E H-MOD

- Pompe et capteur de pression

| Pos. | Référence | Désignation | Remarque |
|---|---|---|---|
| | 0020018450 | Clip (x10) | |
| | 0020037988 | Bloc pompe plastique | |
| | 0020048254 | Moteur pompe chauffage 1300L/h | |
| | 0020048256 | Moteur pompe sanitaire + écrou | Remplacé par 0020111412 |
| | 0020048257 | Corps pompe sanitaire+clapet anti-retour | |
| | 0020048258 | Clapet anti-retour assemblé | |
| | 0020048259 | Joint torique pompe sanitaire 3,5°53 | |
| | 0020084529 | Joint (x10) | |
| | 0020097387 | Groupe de remplissage | |
| | 0020111412 | Pompe sanitaire | |
| | 2000801948 | Joint torique (x20) | |
| | 2000801950 | Joint torique (x20) | |
| | 2000801956 | Joint torique (x10) | |
| | S1007000 | Robinet de remplissage | |
| | S1024400 | Filtre chauffage | |
| | S1024500 | Purgeur dégazeur | |
| | S1024700 | Purgeur chauffage | |
| | S1025400 | Rallonge robinet remplissage, longue | |
| | S1035900 | Clip (x10) | |
| | S1075600 | Tube by-pass | |
| | S5465700 | Clip 18 mm (x10) | |
| | S5466200 | Clip 10 mm (x10) | |
| | S5466400 | Joint torique (x20) | |
| | S5466500 | Joint torique (x20) | |
| | S5720500 | Capteur de pression | |

## Etanche Accumulée Dynamique

Isotwin F 25 E H-MOD
- Echangeur à plaque

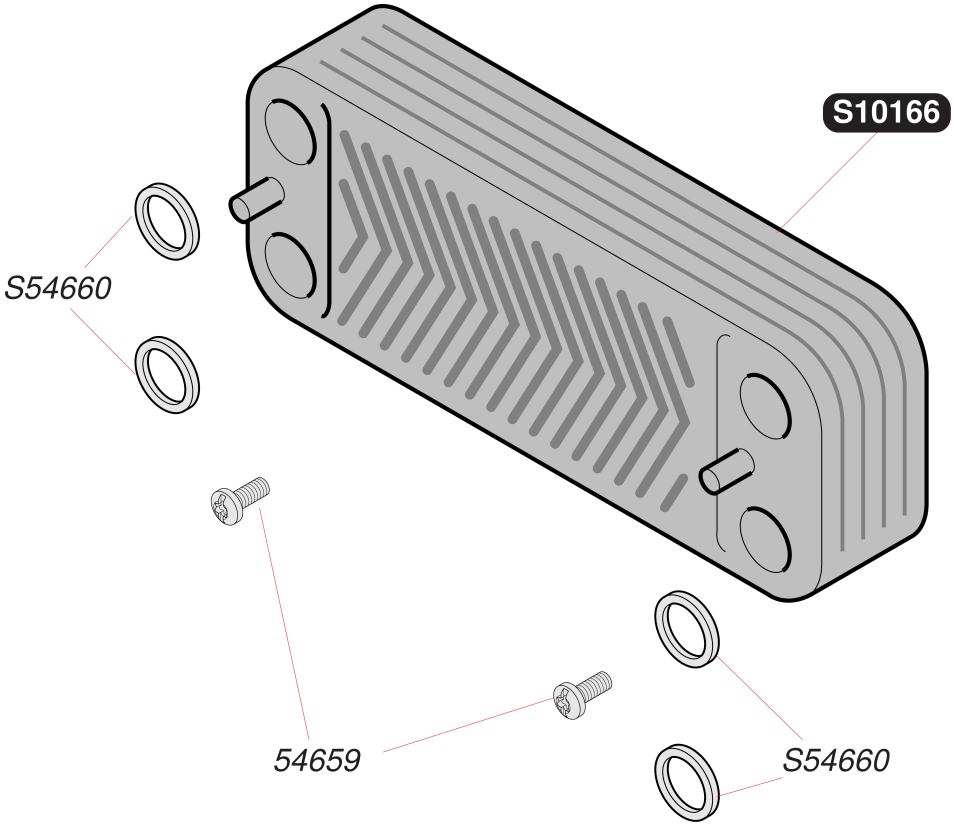

## Etanche Accumulée Dynamique

Isotwin F 25 E H-MOD
- Echangeur à plaque

| Pos. | Référence | Désignation | Remarque |
|---|---|---|---|
| | 05465900 | Vis (x50) | |
| | S1016600 | Echangeur sanitaire 12 plaques | |
| | S5466000 | Joint plat (x20) | |

# Etanche Accumulée Dynamique

Isotwin F 25 E H-MOD

- Vanne trois voies

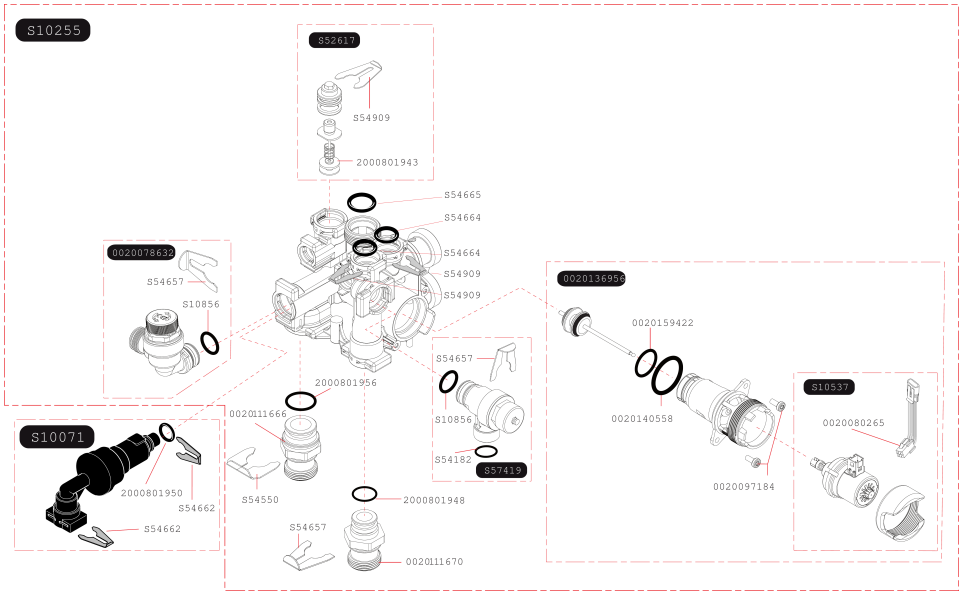

## Etanche Accumulée Dynamique

Isotwin F 25 E H-MOD
- Vanne trois voies

| Pos. | Référence | Désignation | Remarque |
|---|---|---|---|
| | 0020078632 | Soupape de sécurité, 3 bar | |
| | 0020080265 | Bretelle moteur pas à pas | |
| | 0020097184 | Vis (x10) | |
| | 0020111666 | Raccord G3/4 | |
| | 0020111670 | Raccord G3/4 | |
| | 0020136956 | Clapet vanne 3 voies | |
| | 0020140558 | Joint torique (x10) | |
| | 0020159422 | Joint torique (x10) | |
| | 2000801943 | Joint torique by-pass (x25) | |
| | 2000801948 | Joint torique (x20) | |
| | 2000801950 | Joint torique (x20) | |
| | 2000801956 | Joint torique (x10) | |
| | S1007100 | Disconnecteur | |
| | S1025500 | Vanne 3 voies + moteur | |
| | S1053700 | Moteur vanne 3 voies | |
| | S1085600 | Joint torique (x10) | |
| | S5261700 | By-pass | |
| | S5418200 | Joint 1/2 (x100) | |
| | S5455000 | Clip 20 mm (x10) | |
| | S5465700 | Clip 18 mm (x10) | |
| | S5466200 | Clip 10 mm (x10) | |
| | S5466400 | Joint torique (x20) | |
| | S5466500 | Joint torique (x20) | |
| | S5490900 | Clip (x15) | |
| | S5741900 | Soupape sanitaire, 10 bar | |

# Etanche Accumulée Dynamique

Isotwin F 25 E H-MOD

- Tubulures et capteur de débit chauffage

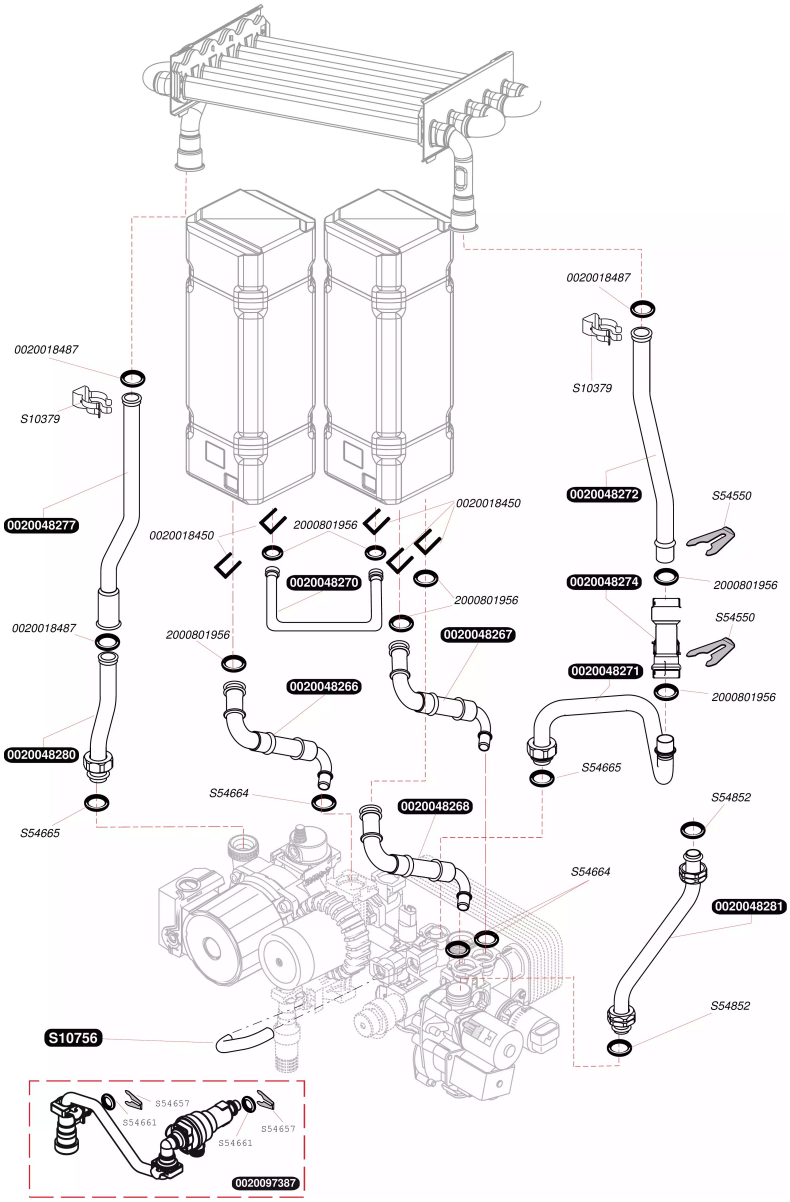

## Etanche Accumulée Dynamique

Isotwin F 25 E H-MOD

- Tubulures et capteur de débit chauffage

| Pos. | Référence | Désignation | Remarque |
|---|---|---|---|
| | 0020018450 | Clip (x10) | |
| | 0020018487 | Joint torique (x10) | |
| | 0020048266 | Flexible eau sanitaire | |
| | 0020048267 | Flexible échangeur à plaques | |
| | 0020048268 | Flexible sortie eau chaude sanitaire | |
| | 0020048270 | Tubulure ballon 1/ballon 2 | |
| | 0020048271 | Tubulure départ chauffage (inf) | |
| | 0020048272 | Tubulure départ chauffage (sup) | |
| | 0020048274 | Corps de capteur Vortex avec bouchon | |
| | 0020048277 | Tubulure retour chauffage (sup pompe) | |
| | 0020048280 | Tubulure retour chauffage (inf pompe) | |
| | 0020048281 | Tubulure gaz (25 kW/35 kW) | |
| | 0020097387 | Groupe de remplissage | |
| | 2000801950 | Joint torique (x20) | |
| | 2000801956 | Joint torique (x10) | |
| | S1037900 | Clip, (x10) | |
| | S1075600 | Tube by-pass | |
| | S5455000 | Clip 20 mm (x10) | |
| | S5465700 | Clip 18 mm (x10) | |
| | S5466400 | Joint torique (x20) | |
| | S5466500 | Joint torique (x20) | |
| | S5485200 | Joint 1/2 (x100) | |

# Etanche Accumulée Dynamique

Isotwin F 25 E H-MOD

- Vase d'expansion

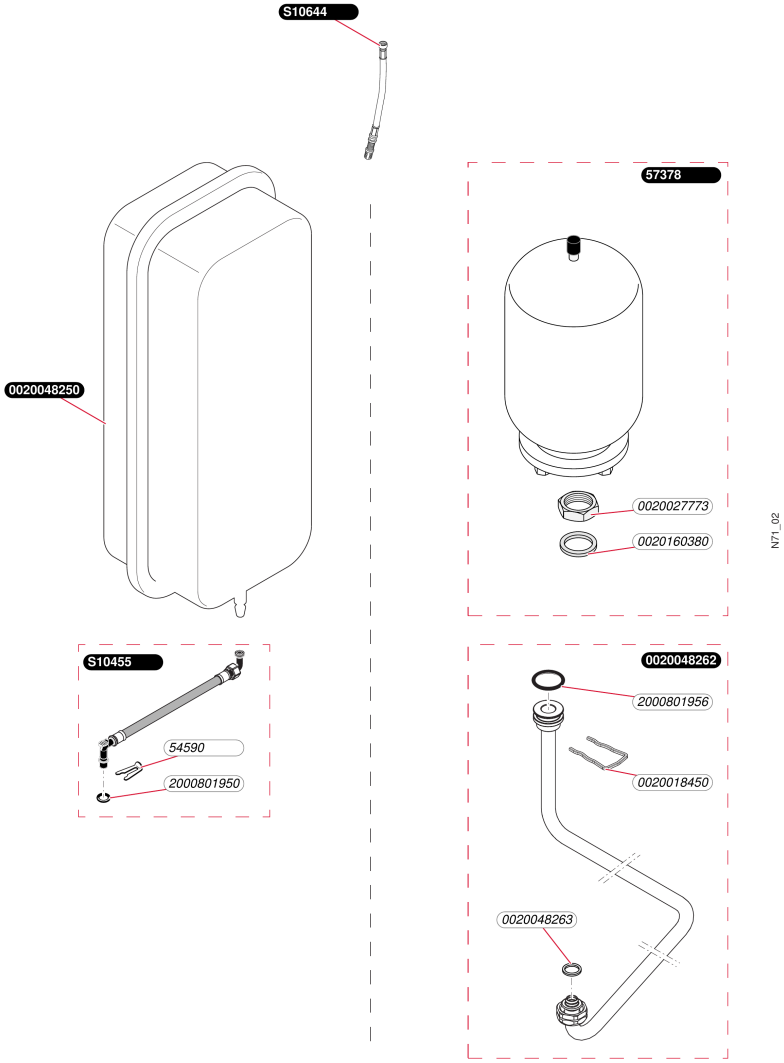

## Etanche Accumulée Dynamique

Isotwin F 25 E H-MOD
- Vase d'expansion

| Pos. | Référence | Désignation | Remarque |
|---|---|---|---|
| | 0020018450 | Clip (x10) | |
| | 0020027773 | Ecrous (x5) | |
| | 0020048250 | Vase d'expansion chauffage 12 L | |
| | 0020048262 | Tubulure vase d'expansion sanitaire | |
| | 0020048263 | Joint plat vase sanit (x10) | |
| | 0020160380 | Joint (x10) | |
| | 05459000 | Clips (x15) | |
| | 05737800 | Vase d'expansion 2 L | |
| | 2000801950 | Joint torique (x20) | |
| | 2000801956 | Joint torique (x10) | |
| | S1045500 | Flexible | |
| | S1064400 | Rallonge prise de pression vase | |

# Etanche Accumulée Dynamique

Isotwin F 25 E H-MOD

- Plaque de raccordement

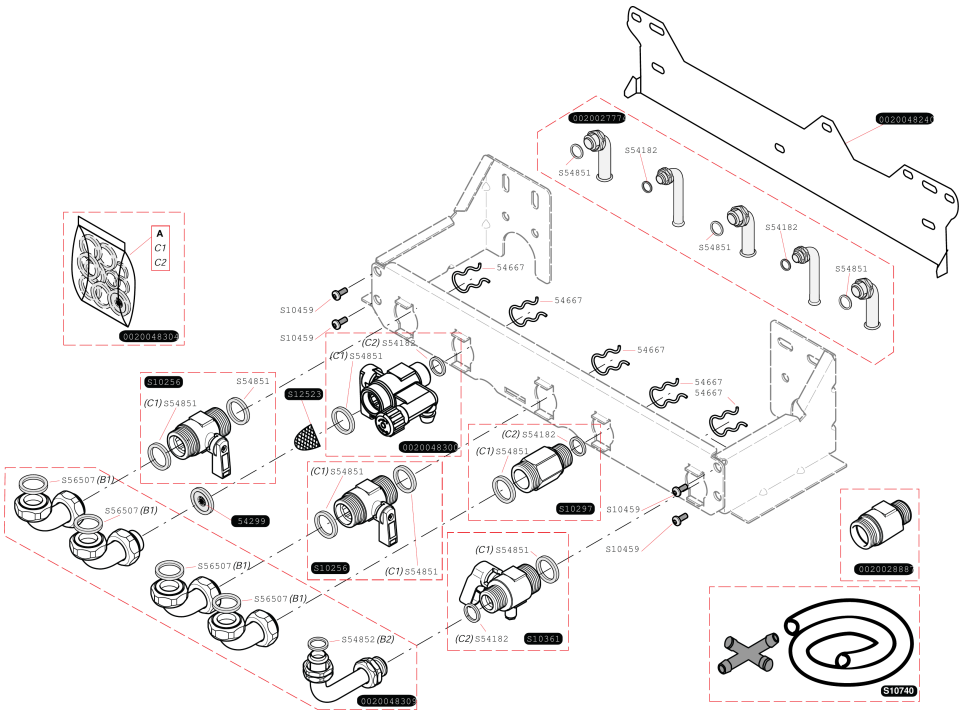

## Etanche Accumulée Dynamique

Isotwin F 25 E H-MOD

- Plaque de raccordement

| Pos. | Référence | Désignation | Remarque |
|---|---|---|---|
| | 0020027774 | Douille plaque / installation | |
| | 0020028887 | Raccord clapet anti-retour | |
| | 0020048240 | Barrette d'accrochage | |
| | 0020048300 | Robinet eau froide | |
| | 0020048304 | Sachet de joints + limiteur 12 L | |
| | 0020048309 | Douilles raccordement | |
| | 05429900 | Limiteur de débit 12 l/min (x10) | |
| | 05466700 | Clip (x10) | |
| | S1025600 | Robinet chauffage | |
| | S1029700 | Raccord eau chaude | |
| | S1036100 | Robinet gaz | |
| | S1045900 | Vis M4x12 (x10) | |
| | S1074000 | Soupape flexible | |
| | S1252300 | Filtre sanitaire, (x10) | |
| | S5418200 | Joint 1/2 (x100) | |
| | S5485100 | Joint 3/4 (x100) | |
| | S5485200 | Joint 1/2 (x100) | |
| | S5650700 | Joint 3/4 (x50) | |

## Etanche Accumulée Dynamique

Isotwin F 25 E H-MOD
- Extracteur + évacuation fumées

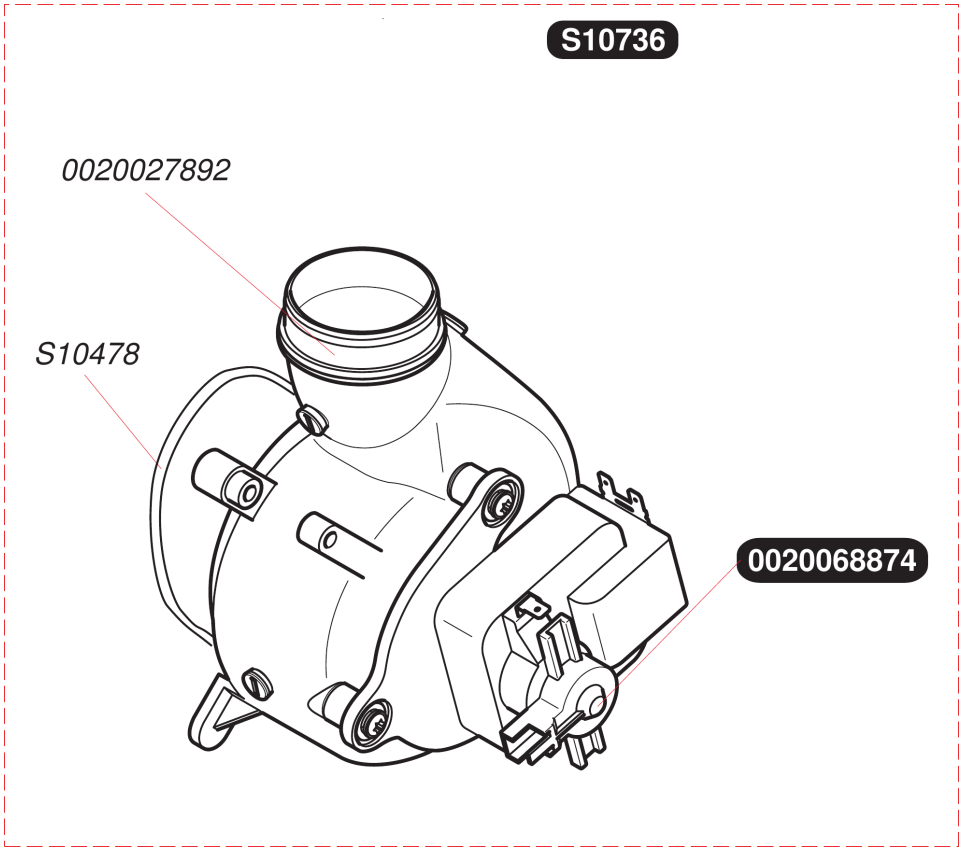

## Etanche Accumulée Dynamique

Isotwin F 25 E H-MOD

- Extracteur + évacuation fumées

| Pos. | Référence | Désignation | Remarque |
|---|---|---|---|
| | 0020027892 | Joint silicone extracteur | |
| | 0020068874 | Tachymètre | |
| | S1047800 | Joint torique | |
| | S1073600 | Extracteur | |

## Etanche Accumulée Dynamique

Isotwin F 25 E H-MOD
- Ballon ECS

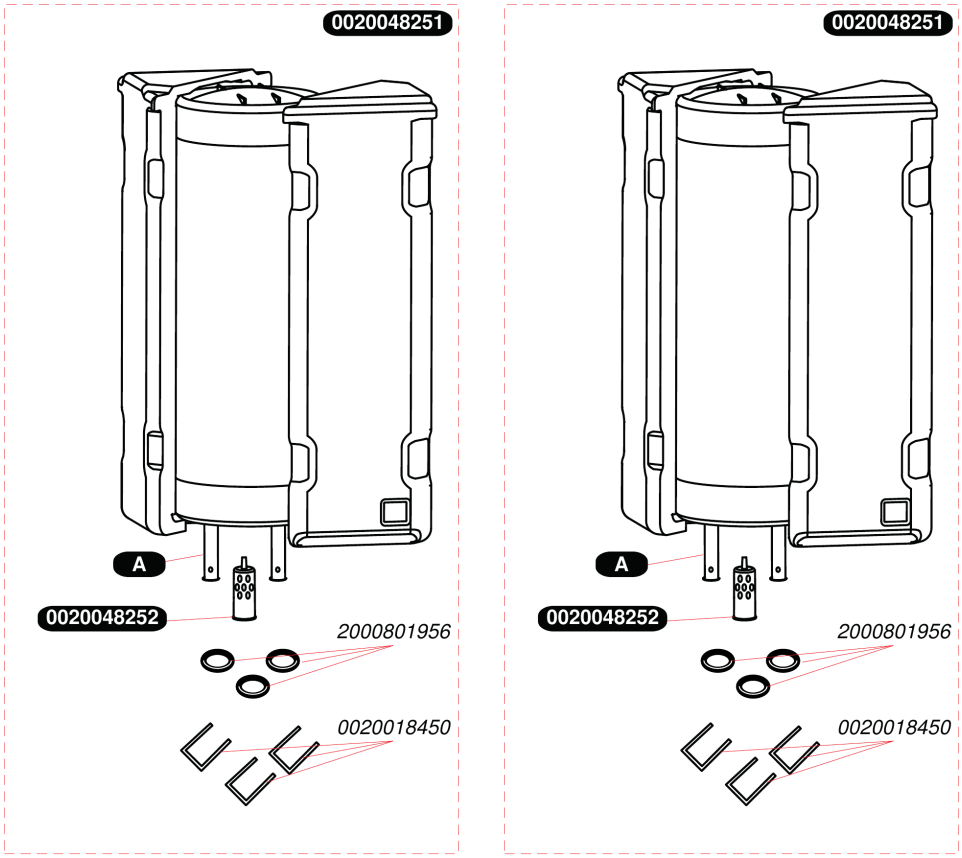


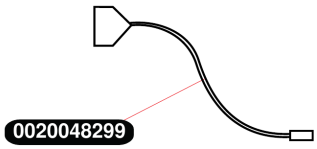

## Etanche Accumulée Dynamique

Isotwin F 25 E H-MOD
- Ballon ECS

| Pos. | Référence | Désignation | Remarque |
|---|---|---|---|
| | 0020018450 | Clip (x10) | |
| | 0020048251 | Ballon bi-matière D215 20 L | |
| | 0020048252 | Déflecteur, ballon (x2) | |
| | 0020048299 | Capteur sanitaire(CTN ballon)+isolant CT | |
| | 2000801956 | Joint torique (x10) | |
| A | 0020039566 | Canne EC ballon (L = 597 mm, D = 18 mm) | |
| A | 0020060047 | Canne EC ballon (L = 552 mm, D = 18 mm) | |

## Etanche Accumulée Dynamique

Isotwin F 25 E H-MOD

Vue d'ensemble

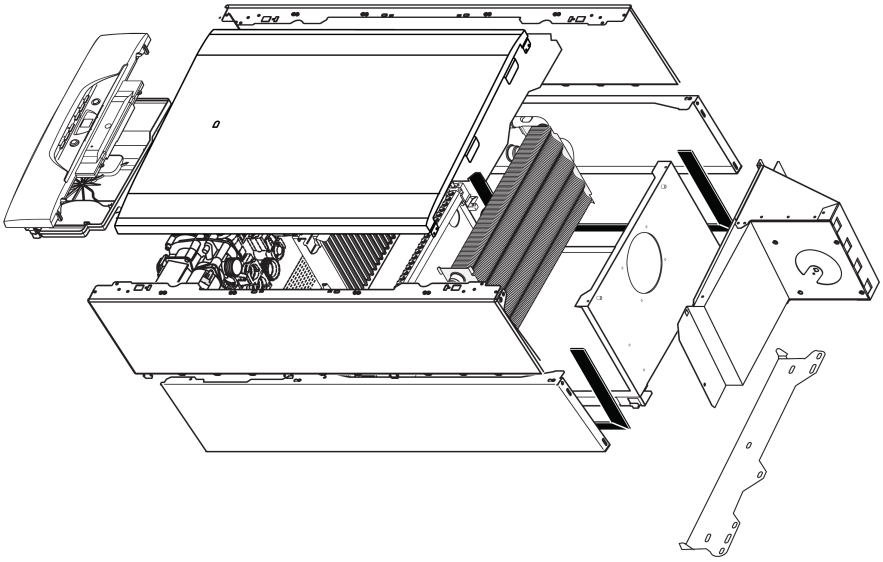

A333_01

# Etanche Accumulée Dynamique

Isotwin F 25 E H-MOD

Aide au diagnostic

| Défaut | Description | Défaut détaillé | Cause possible |
|---|---|---|---|
| F1 | Défaut d'allumage | d28 | Pas d'arrivée de gaz / Débit gaz insuffisant<br>Mauvais réglage du mécanisme gaz<br>Electrode d'allumage et de contrôle de flamme défectueuses<br>Allumeur défectueux |
| F4 | Perte de flamme en fonctionnement | d29 | |
| F2 | Défaut d'extraction ou de l'aspiration de l'air | d32 | Vitesse d'extracteur incorrecte |
| | | d33 | Défaut de pressostat |
| | | d36 | Refoulement cheminée |
| | | d37 | Vitesse d'extracteur incorrecte pendant le fonctionnement |
| F5 | Défaut de surchauffe | d20 | Sécurité de surchauffe activée (97°C) |
| | | d25 | Température maximum autorisée dépassée (95°C) |
| | | - | Mauvais dégazage |
| F6 | Défaut capteur de température départ chauffage | d0 | Capteur déconnecté |
| | | d10 | Court-circuit du capteur |
| F7 | Défaut capteur de température sanitaire | d2 | Capteur de température sanitaire déconnecté |
| | | d12 | Court-circuit du capteur |
| F8 | Défaut capteur de température du ballon | d3 | Capteur de température ballon déconnecté |
| | | d13 | Court-circuit du capteur de température ballon |
| | | d79 | Défaut capteur de température du ballon |
| F9 | Défaut détecteur de pression circuit chauffage | d73 | Détecteur de pression en court-circuit ou déconnecté |
| | | d74 | Détecteur de pression en défaut |
| F10 | Défaut capteur de température retour chauffage | d1 | Capteur de température retour chauffage déconnecté |
| | | d11 | Court-circuit du capteur de température retour chauffage |
| F11 | Erreur communication carte interface utilisateur | - | Vérifiez les raccordements entre la carte principale et la carte interface utilisateur |
| F12 | Défaut de tension EBUS | d49 | Défaut sur la ligne EBUS |
| F13 | Défaut carte principale | d38 | Fréquence de l'alimentation non adaptée |
| | | d61 | Défaut de commande de la vanne gaz |
| | | d62 | Défaut de fermeture de la vanne gaz |
| | | d63 | Défaut de mémoire de la carte principale |
| | | d64 | Défaut de la carte principale |
| | | d65 | Température de la carte principale trop élevée |
| | | d67 | Défaut du signal de flamme sur la carte principale |
| F15 | Défaut moteur mécanisme gaz | - | Court-circuit du moteur mécanisme gaz |
| | | d26 | Câbles déconnectés ou défectueux |
| F16 | Défaut de détection de flamme | d27 | Détection flamme de anormale |
| | | - | Mécanisme gaz défectueux |
| F18 | Défaut interface utilisateur | - | Carte interface défectueuse |
| F19 | Défaut capteur température départ chauffage | d71 | Capteurs déclipsés ou défectueux<br>(pas de variation de température) |
| F20 | Interface utilisateur incompatible avec carte principale | d70 | Mauvais code produit |
| | | d42 | Mauvaise carte interface utilisateur ou carte principale |
| F23 | Défaut de circulation d'eau | d24 | Mauvais fonctionnement de la pompe<br>(montée en température trop rapide) |
| F25 | Défaut capteur de température de la hotte (H-MOD) | d9 | Capteur de température de hotte déconnecté |
| | | d19 | Court-circuit du capteur de température de hotte |
| F26 | Ecart de température maximum atteint entre départ et retour chauffage | d23 | Problème de circulation d'eau |
| F28 | Ecart de température permanent entre les capteurs départ et retour chauffage | d72 | Incohérence entre les températures départ et retour chauffage |
| | | - | Capteurs de température défectueux |
| F43 | Capteur de température externe pour sécurité VMC / SRC | d5 | Capteur de fumées externe déconnecté |
| | | d15 | Court-circuit sur le capteur de fumées externe |
| F44 | Capteur de température interne pour sécurité VMC / SRC | d6 | Capteur de fumées interne déconnecté |
| | | d16 | Court-circuit sur le capteur de fumées interne |

# Etanche Accumulée Dynamique

Isotwin F 25 E H-MOD

schémas Description

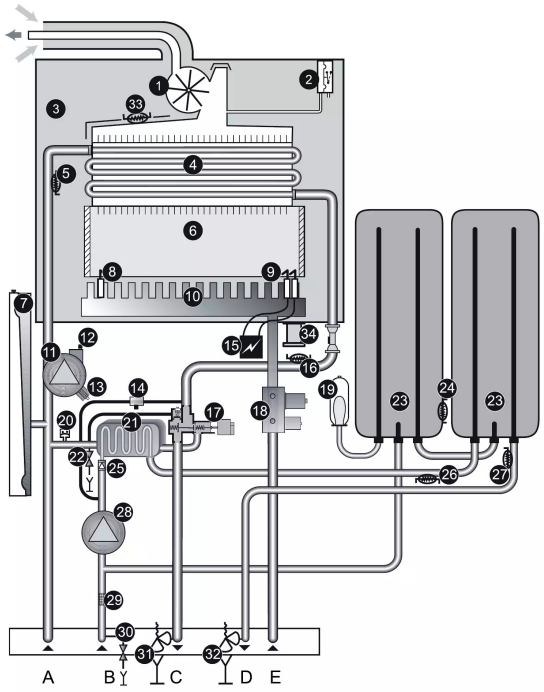


**Légende**

1 Extracteur
2 Pressostat
3 Chambre étanche
4 Échangeur chauffage
5 Capteur de température retour chauffage
6 Chambre de combustion
7 Vase d'expansion chauffage
8 Électrode de contrôle de flamme
9 Électrodes d'allumage
10 Brûleur
11 Pompe chauffage
12 Purgeur de la pompe chauffage
13 Filtre mousseur
14 Groupe de remplissage
15 Allumeur électronique
16 Capteur de température départ chauffage
17 Vanne 3 voies
18 Mécanisme gaz
19 Vase d'expansion sanitaire
20 Détecteur de pression
21 Echangeur sanitaire
22 Robinet de vidange chauffage
23 Ballon d'accumulation
24 Capteur de température ballon
25 Clapet anti-retour
26 Capteur de température en sortie de l'échangeur sanitaire
27 Capteur de température eau chaude sanitaire
28 Pompe sanitaire
29 Filtre eau froide
30 Robinet de vidange sanitaire
31 Soupape de sécurité chauffage
32 Soupape de sécurité sanitaire
33 Capteur de température H-MOD
34 Electrovanne brûleur H-MOD

A Retour chauffage
B Arrivée eau froide
C Départ chauffage
D Départ eau chaude
E Arrivée gaz

# Etanche Accumulée Dynamique

Isotwin F 25 E H-MOD

schémas hydraulique

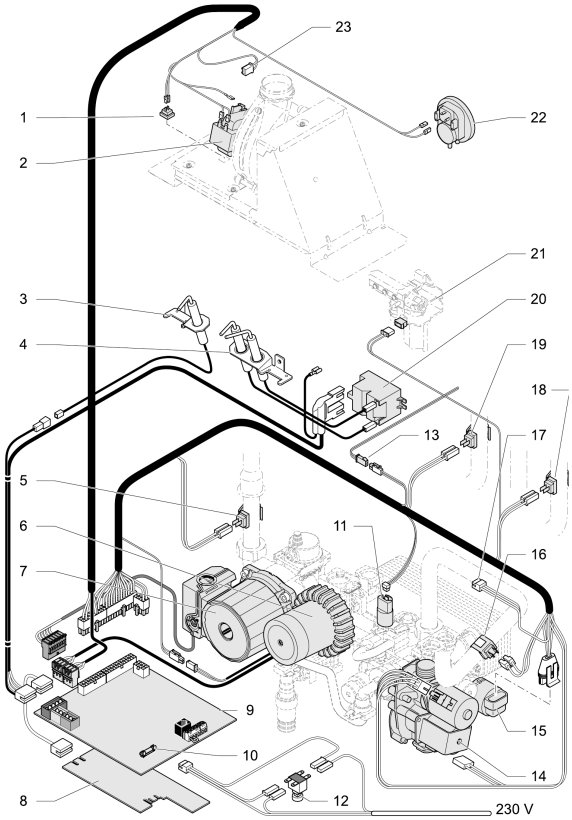


**Légende**

1 Capteur de température H-MOD
2 Extracteur
3 Electrode de contrôle de flamme
4 Electrodes d'allumage
5 Capteur retour chauffage
6 Pompe sanitaire
7 Pompe chauffage
8 Interface utilisateur
9 Carte principale
10 Fusible
11 Détecteur de pression du circuit chauffage
12 Interrupteur principal
13 Capteur de température du ballon
14 Mécanisme gaz
15 Vanne 3 voies
16 Capteur départ chauffage
17 Connecteur capteur de débit chauffage
18 Capteur de température eau chaude sanitaire
19 Capteur de température en sortie de l'échangeur sanitaire
20 Allumeur
21 Electrovanne brûleur H-MOD
22 Pressostat
23 Tachymètre de l'extracteur