Etanche micro-accumulée

Isofast F 28 E

- Habillage

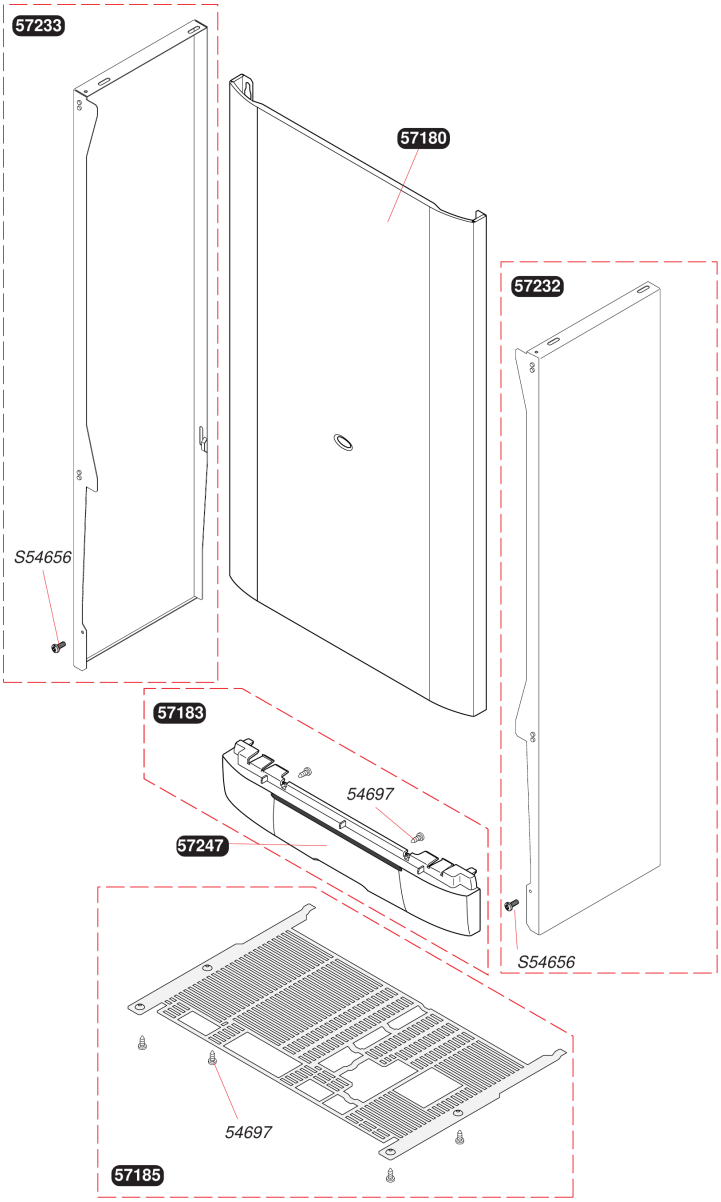

Etanche micro-accumulée

Isofast F 28 E

- Habillage

Pos.	Référence	Désignation	Remarque
	05469700	Vis, (x30)	
	05718000	Façade	
	05718300	Bandeau	
	05718500	Grille inférieure	
	05723200	Panneau latéral droit	
	05723300	Panneau latéral gauche	
	05724700	Portillon	
	S5465600	Vis tôle 4,2x13,5 (x50)	

Etanche micro-accumulée

Isofast F 28 E

- Carcasse

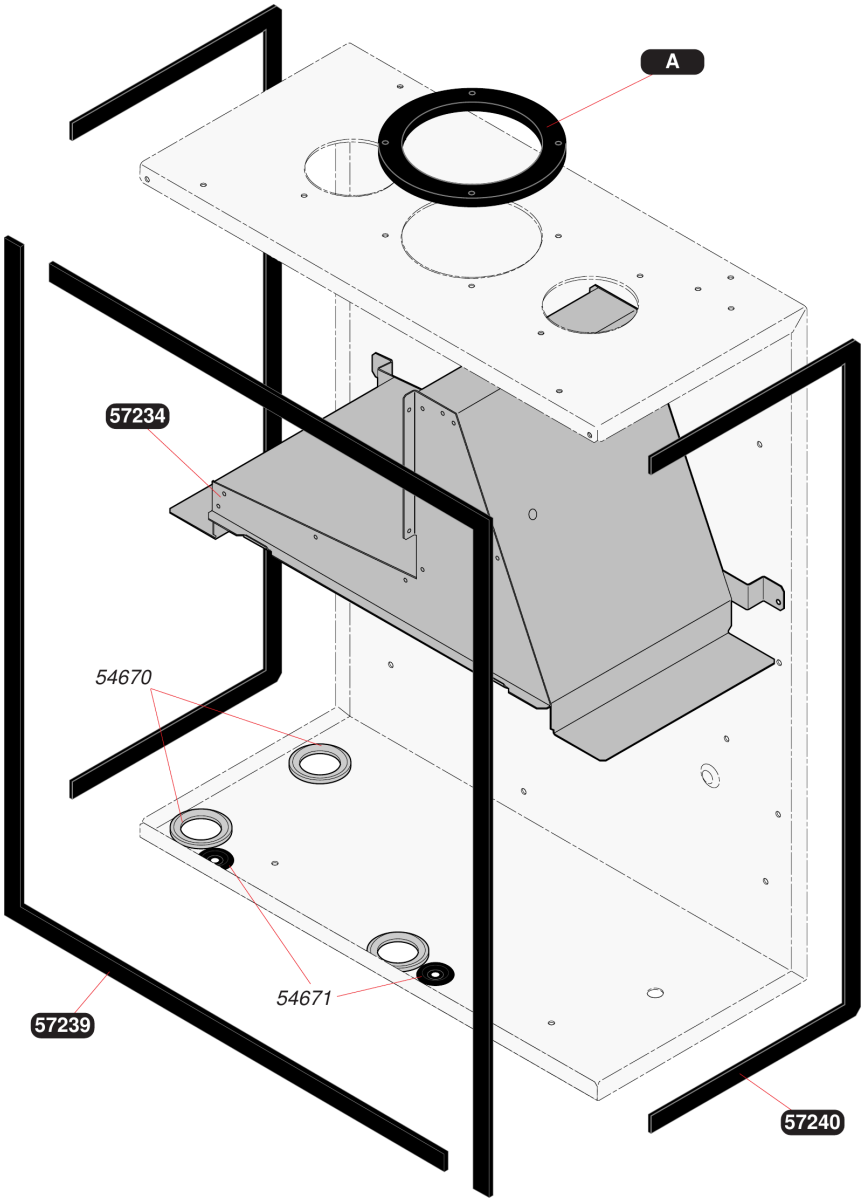

Etanche micro-accumulée

Isofast F 28 E

- Carcasse

Pos.	Référence	Désignation	Remarque
	05467000	Passe tube (x10)	
	05467100	Passe-fils (x10)	
	05723400	Hotte	
	05723900	Joint étanche façade (x2)	
	05724000	Joint étanche façade (x2)	
A	05623300	Joint plat coudé + vis (x5 + x20)	
A	05623400	Joint plat boîtier + vis, kit de 2 + 8	

Etanche micro-accumulée

Isofast F 28 E
- Échangeur

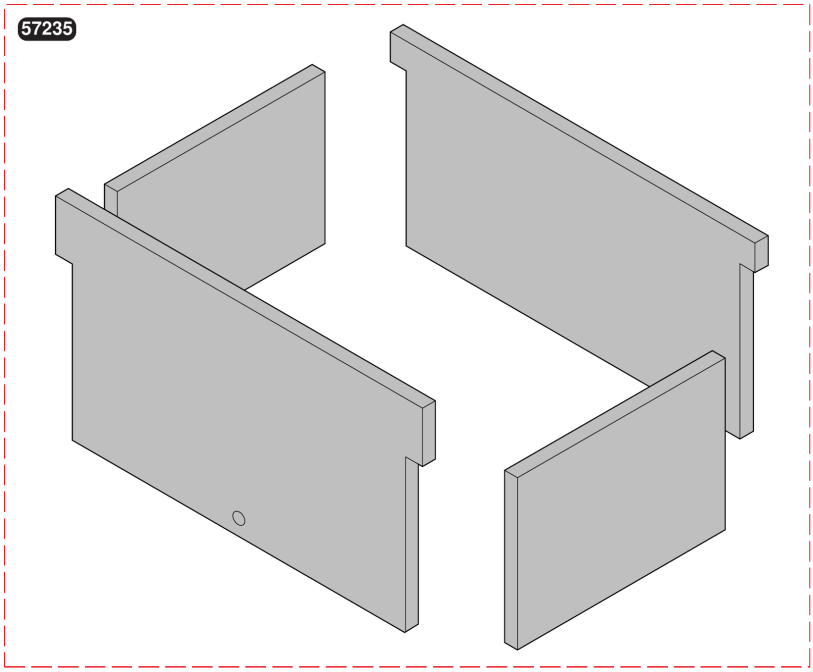

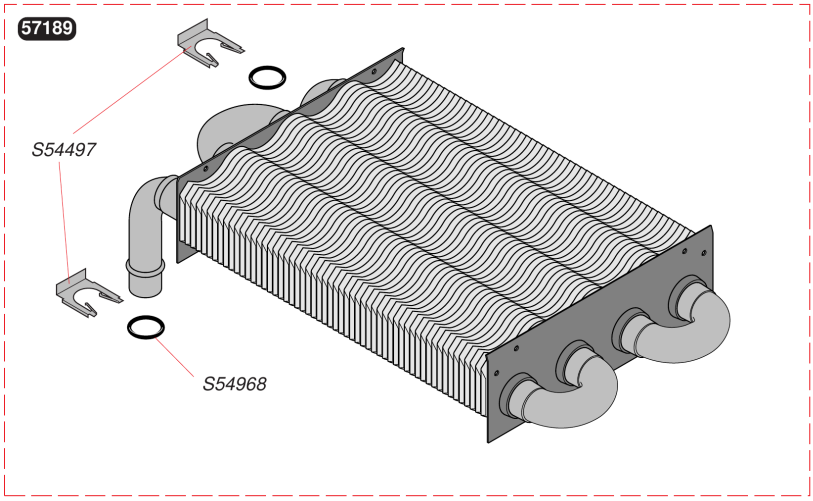

Etanche micro-accumulée

Isofast F 28 E

- Échangeur

Pos.	Référence	Désignation	Remarque
	05718900	Echangeur	
	05723500	Isolants jupe chaude	
	S5449700	Clip (x10)	
	S5496800	Joint torique (x50)	

Etanche micro-accumulée

Isofast F 28 E

- Brûleur

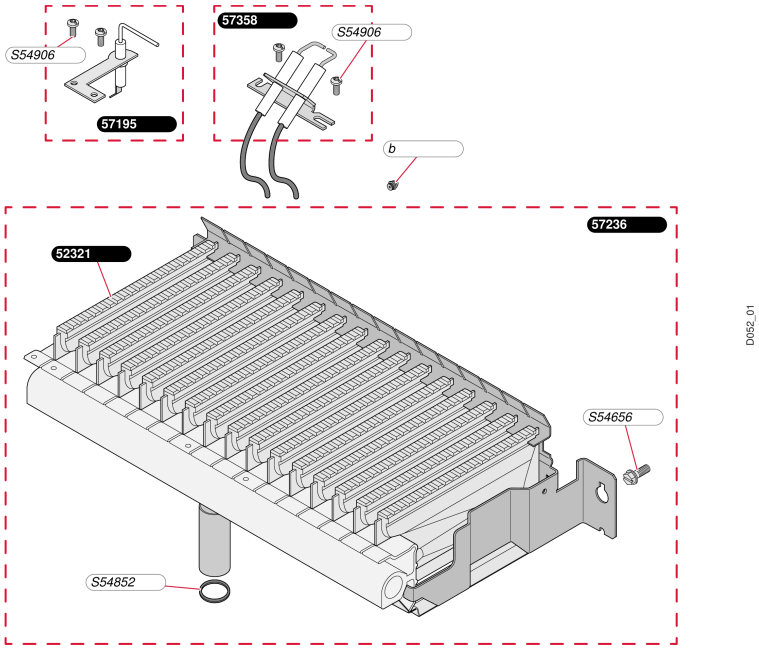

Etanche micro-accumulée

Isofast F 28 E

- Brûleur

Pos.	Référence	Désignation	Remarque
	05232100	Bras de brûleur (x4)	
	05719500	Bougie de contrôle	
	05723600	Brûleur G20	
	05735800	Bougie d'allumage	
	S5465600	Vis tôle 4,2x13,5 (x50)	
	S5485200	Joint 1/2 (x100)	
	S5490600	Vis (x50)	
b	S5296900	Injecteur brûleur G20 (x16)	
b	S5299200	Injecteur brûleur 0.77 G30/31 (x20)	

Etanche micro-accumulée

Isofast F 28 E

- Mécanisme gaz

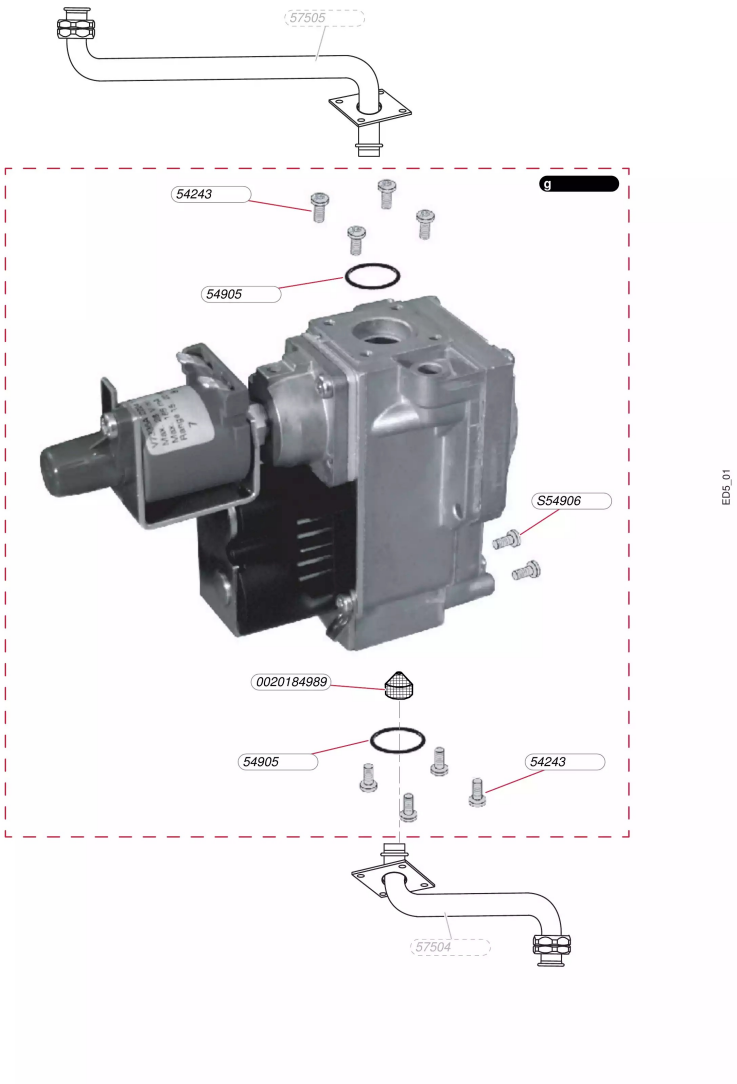

Etanche micro-accumulée

Isofast F 28 E

- Mécanisme gaz

Pos.	Référence	Désignation	Remarque
	0020184989	Filtre, (x10)	
	05424300	Vis (x75)	
	05490500	Joint torique (x25)	
	05750400	Tube arrivée gaz	Annulé, plus livrable en pièce de rechange
	05750500	Tube départ gaz	Annulé, plus livrable en pièce de rechange
	S5490600	Vis (x50)	
g	05719900	Mécanisme gaz G20	
g	05720000	Mécanisme gaz G30	

Etanche micro-accumulée

Isofast F 28 E

- Electronique

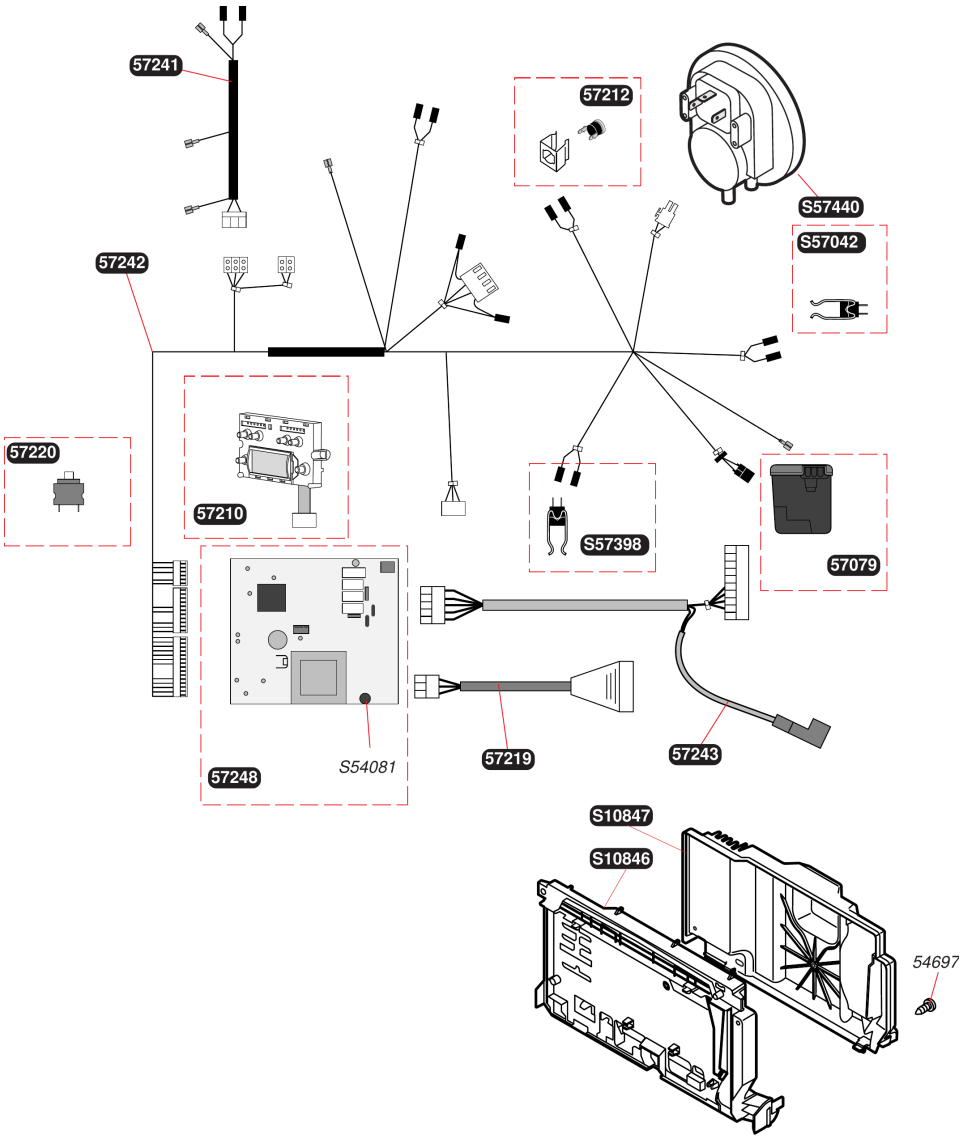

Etanche micro-accumulée

Isofast F 28 E
- Electronique

Pos.	Référence	Désignation	Remarque
	05469700	Vis, (x30)	
	05707900	Allumeur à train d'étincelles	
	05721000	Afficheur display	
	05721200	Thermostat de sécurité	
	05721900	Faisceau vanne 3 voies	
	05722000	Interrupteur ON/OFF	
	05724100	Faisceau extracteur	
	05724200	Faisceau, basse tension, étanche	
	05724300	Faisceau, 24V, CVI	
	05724800	Circuit imprimé	
	S1084600	Boîtier électrique	
	S1084700	Couvercle, boîtier	
	S5408100	Fusible 125mA (x5)	
	S5704200	Capteur de température sanitaire	
	S5739800	Capteur de température	
	S5744000	Pressostat	

Etanche micro-accumulée

Isofast F 28 E

- Hydraulique

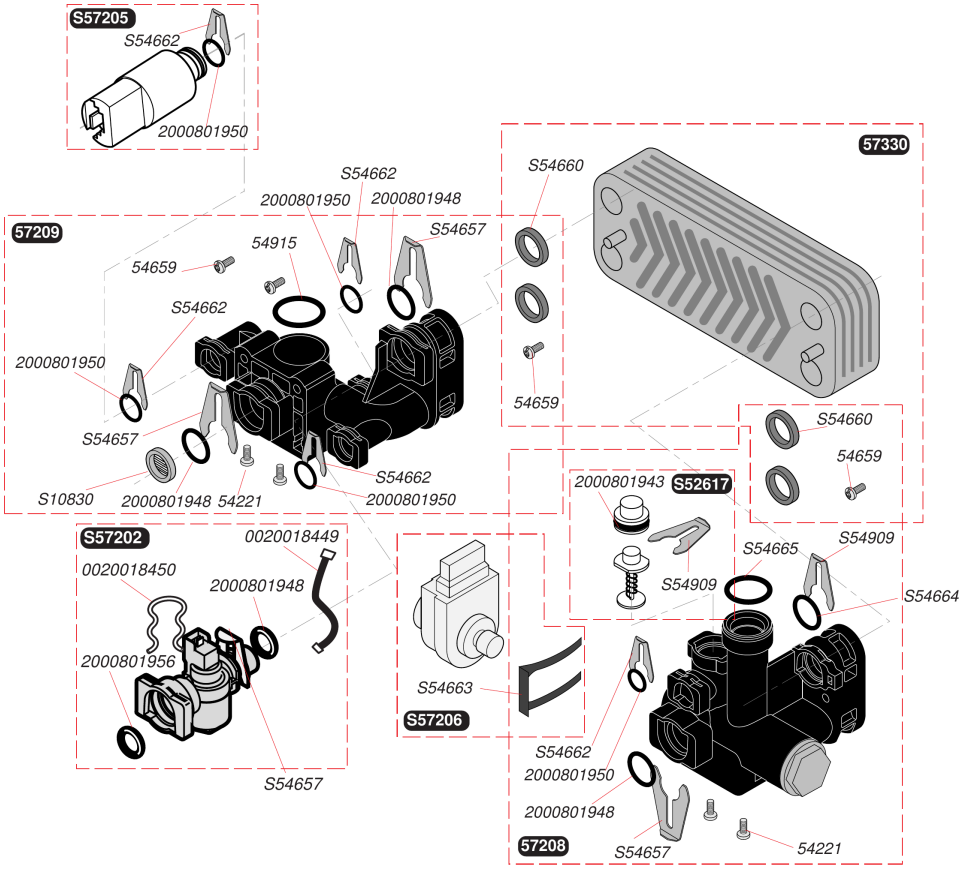

Etanche micro-accumulée

Isofast F 28 E

- Hydraulique

Pos.	Référence	Désignation	Remarque
	0020018449	Bretelle capteur débit sanitaire (x5)	
	0020018450	Clip (x10)	
	05422100	Vis (x50)	
	05465900	Vis (x50)	
	05491500	Joint torique (x10)	
	05720800	Vanne 3 voies	
	05720900	Groupe hydraulique pompe	
	05733000	Echangeur sanitaire 16 plaques	
	2000801943	Joint torique by-pass (x25)	
	2000801948	Joint torique (x20)	
	2000801950	Joint torique (x20)	
	2000801956	Joint torique (x10)	
	S1083000	Filtre chauffage (x5)	
	S5261700	By-pass	
	S5465700	Clip 18 mm (x10)	
	S5466000	Joint plat (x20)	
	S5466200	Clip 10 mm (x10)	
	S5466300	Clip (x10)	
	S5466400	Joint torique (x20)	
	S5466500	Joint torique (x20)	
	S5490900	Clip (x15)	
	S5720200	Capteur de débit	
	S5720500	Capteur de pression	
	S5720600	Moteur vanne 3 voies	

Etanche micro-accumulée

Isofast F 28 E

- Pompe

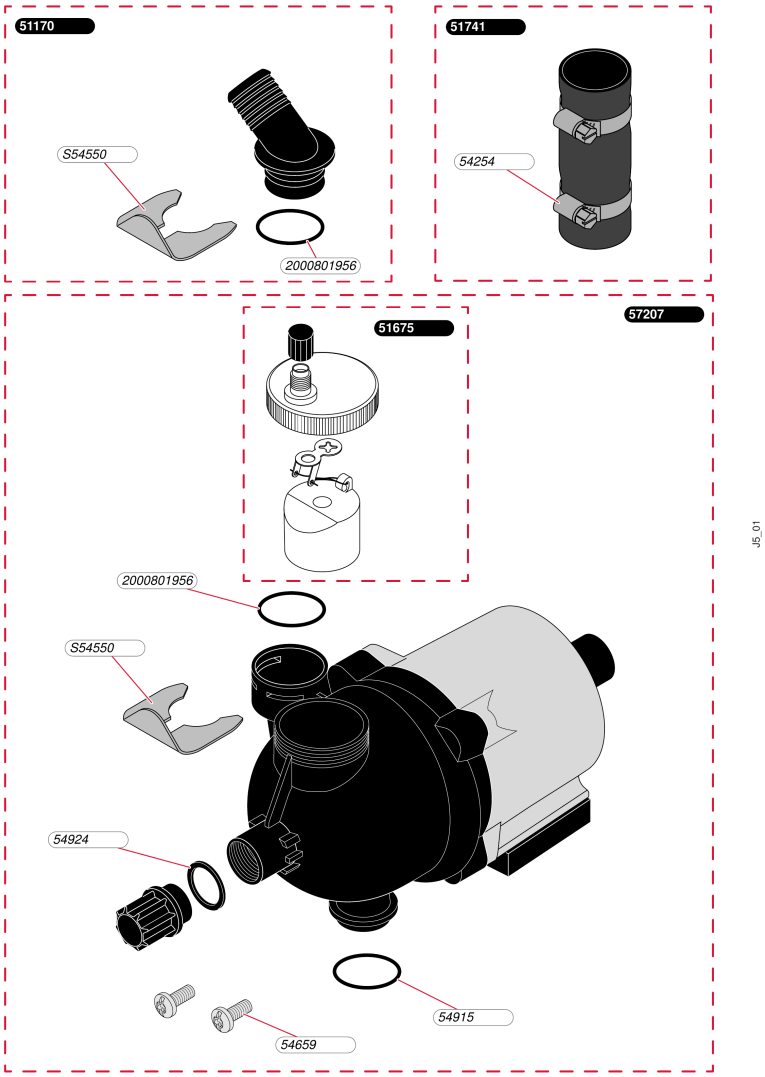

Etanche micro-accumulée

Isofast F 28 E

- Pompe

Pos.	Référence	Désignation	Remarque
	05117000	Tube de sortie	
	05167500	Purgeur dégazeur	
	05174100	Durites + colliers (x2)	
	05425400	Collier (x10)	
	05465900	Vis (x50)	
	05491500	Joint torique (x10)	
	05492400	Joint (x10)	
	05720700	Pompe chauffage	
	2000801956	Joint torique (x10)	
	S5455000	Clip 20 mm (x10)	

Etanche micro-accumulée
Isofast F 28 E
- Tableau tubulures

Tube pompe / échangeur	57493
Tube échangeur / V3V	57498
Douille coudé chauffage	57502
Tube V3V / ballon	57474
Tube eau chaude (ballon / plaque)	57475
Tube eau froide (débistat / plaque)	57503
Tube arrivée gaz (plaque / méca gaz)	57504
Tube départ gaz (méca gaz / brûleur)	57505
Tube by-pass	S10756

Etanche micro-accumulée

Isofast F 28 E

- Tableau tubulures

Pos.	Référence	Désignation	Remarque
	05747400	Tubulure	
	05747500	Tube ballon plaque	
	05749300	Tubulure	
	05749800	Tube départ chauffage	
	05750200	Douille départ / retour chauffage	
	05750300	Douille arivée eau froide	
	05750400	Tube arrivée gaz	Annulé, plus livrable en pièce de rechange
	05750500	Tube départ gaz	Annulé, plus livrable en pièce de rechange
	S1075600	Tube by-pass	

Etanche micro-accumulée

Isofast F 28 E

- Vase d'expansion

Etanche micro-accumulée

Isofast F 28 E

- Vase d'expansion

Pos.	Référence	Désignation	Remarque
	05236600	Vase d'expansion	
	05746800	Flexible vase	
	2000801950	Joint torique (x20)	
	S1064400	Rallonge prise de pression vase	
	S5466200	Clip 10 mm (x10)	

Etanche micro-accumulée

Isofast F 28 E

- Plaque de raccordement

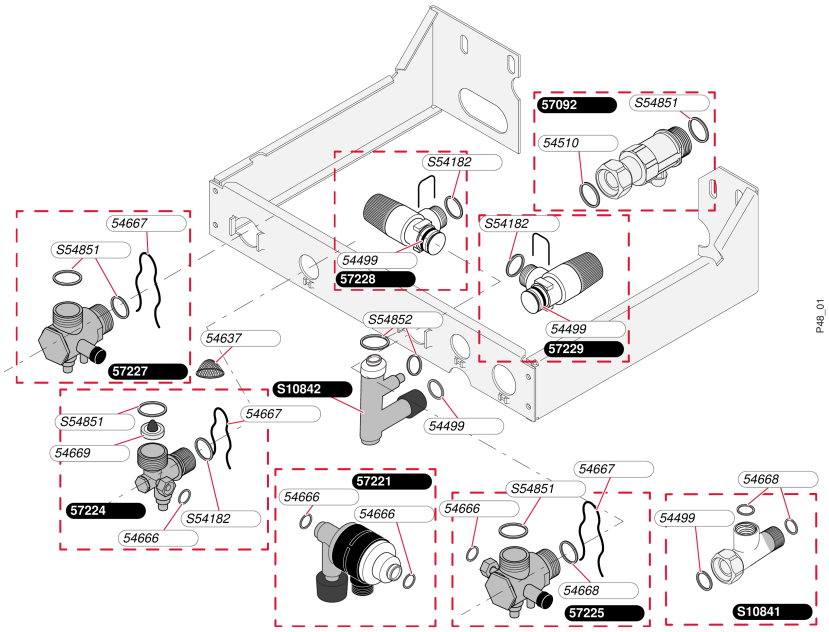

Etanche micro-accumulée

Isofast F 28 E

- Plaque de raccordement

Pos.	Référence	Désignation	Remarque
	05449900	Joint torique (x20)	
	05451000	Joint 3/4 (x50)	
	05463700	Filtre sanitaire (x10)	
	05466600	Joint (x50)	
	05466700	Clip (x10)	
	05466800	Joint (x20)	
	05466900	Limiteur de débit 16 l/min (x10)	
	05709200	Robinet gaz	
	05722100	Disconnecteur	
	05722400	Robinet eau froide	
	05722500	Robinet départ chauffage	
	05722700	Robinet retour chauffage	
	05722800	Soupape de sécurité chauffage	
	05722900	Soupape de sécurité, sanitaire	
	S1084100	T de raccordement soupape	
	S1084200	Raccord eau chaude	
	S5418200	Joint 1/2 (x100)	
	S5485100	Joint 3/4 (x100)	
	S5485200	Joint 1/2 (x100)	

Etanche micro-accumulée

Isofast F 28 E

- Extracteur + évacuation fumées

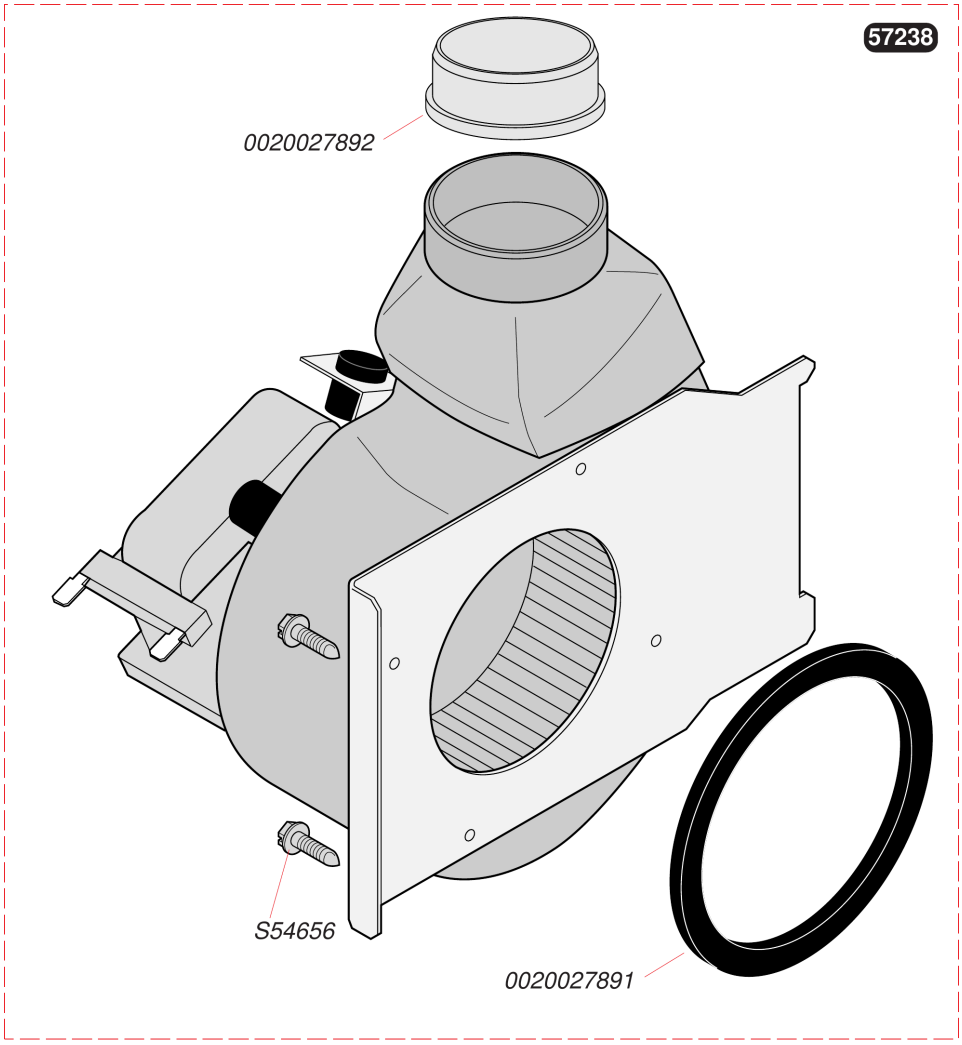

Etanche micro-accumulée

Isofast F 28 E

- Extracteur + évacuation fumées

Pos.	Référence	Désignation	Remarque
	0020027891	Joint support extracteur	
	0020027892	Joint silicone extracteur	
	05723800	Extracteur	
	S5465600	Vis tôle 4,2x13,5 (x50)	

Etanche micro-accumulée

Isofast F 28 E

- Ballon

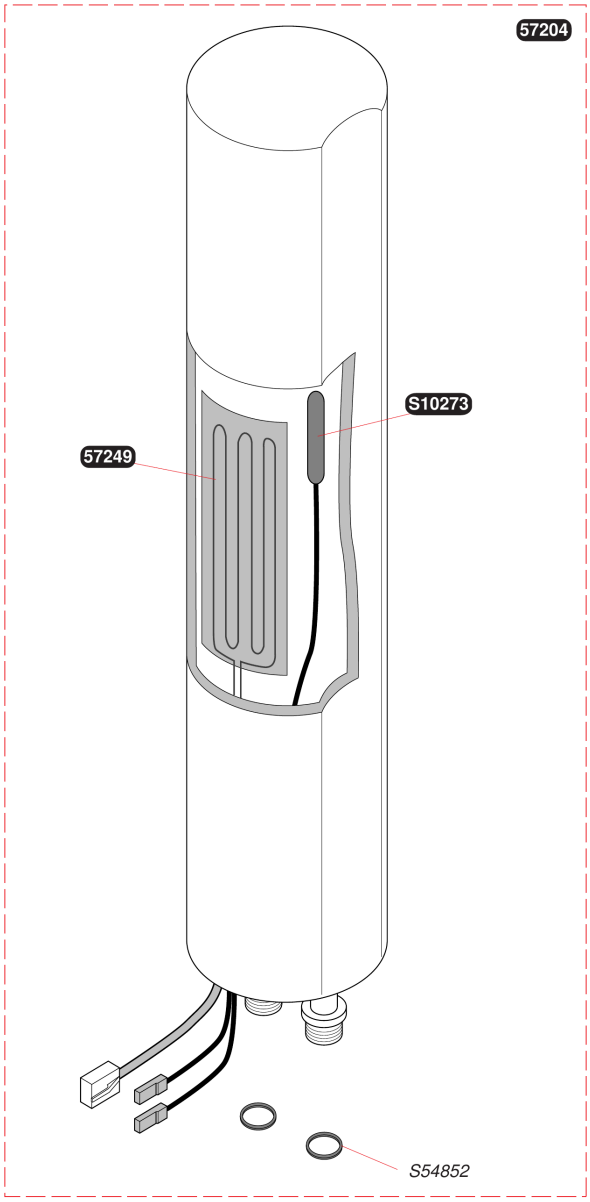

Etanche micro-accumulée

Isofast F 28 E

- Ballon

Pos.	Référence	Désignation	Remarque
	05720400	Réservoir 4 L	
	05724900	Résistance micro accu	
	S1027300	Capteur de température	
	S5485200	Joint 1/2 (x100)	

Etanche micro-accumulée

Isofast F 28 E

Fonctionnement sanitaire

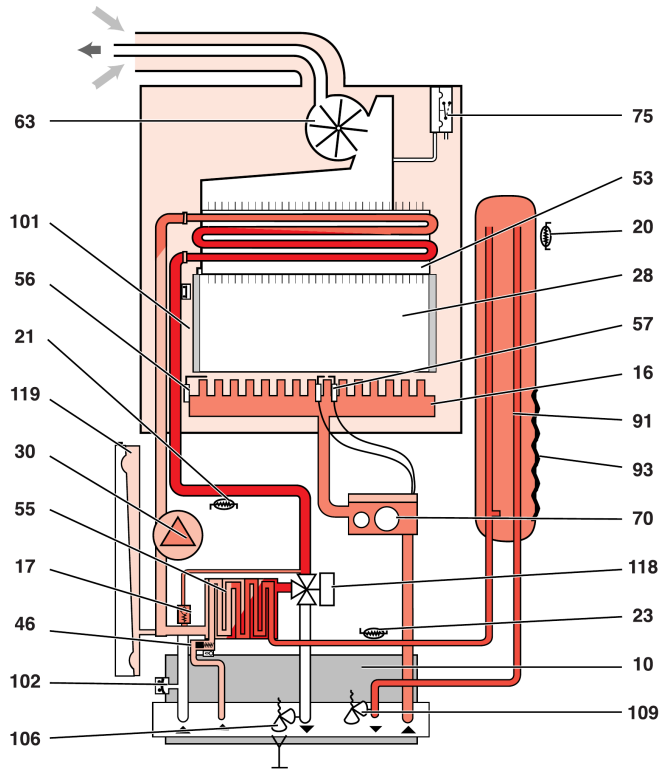

10	boîtier de commande électronique	57	électrodes d'allumage
16	brûleur	63	extracteur
17	By Pass	70	méca. gaz/boîtier d'allumage contrôle
19	capteur de débit eau	75	pressostat
20	capteur de température	91	réservoir MICROFAST®
21	capteur de température chauffage	93	résistance de maintien en température
23	capteur de température sanitaire	101	sécurité de surchauffe
28	chambre de combustion	102	sécurité manque d'eau
30	circulateur	106	soupape de sécurité 3 bars
46	détecteur de débit sanitaire	109	soupape sanitaire 10 bars
53	échangeur chauffage	118	vanne 3 voies
55	échangeur sanitaire	119	vase d'expansion
56	électrode de ionisation		

Etanche micro-accumulée

Isofast F 28 E

Fonctionnement chauffage

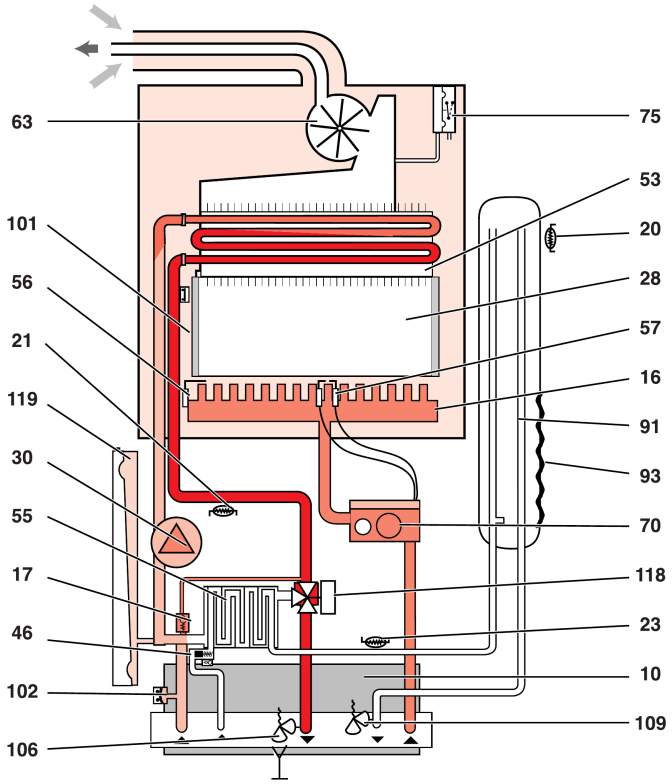

10	boîtier de commande électronique	57	électrodes d'allumage
16	brûleur	63	extracteur
17	By Pass	70	méca. gaz/boîtier d'allumage contrôle
19	capteur de débit eau	75	pressostat
20	capteur de température	91	réservoir MICROFAST®
21	capteur de température chauffage	93	résistance de maintien en température
23	capteur de température sanitaire	101	sécurité de surchauffe
28	chambre de combustion	102	sécurité manque d'eau
30	circulateur	106	soupape de sécurité 3 bars
46	détecteur de débit sanitaire	109	soupape sanitaire 10 bars
53	échangeur chauffage	118	vanne 3 voies
55	échangeur sanitaire	119	vase d'expansion
56	électrode de ionisation		

Etanche micro-accumulée

Isofast F 28 E

Schéma de câblage

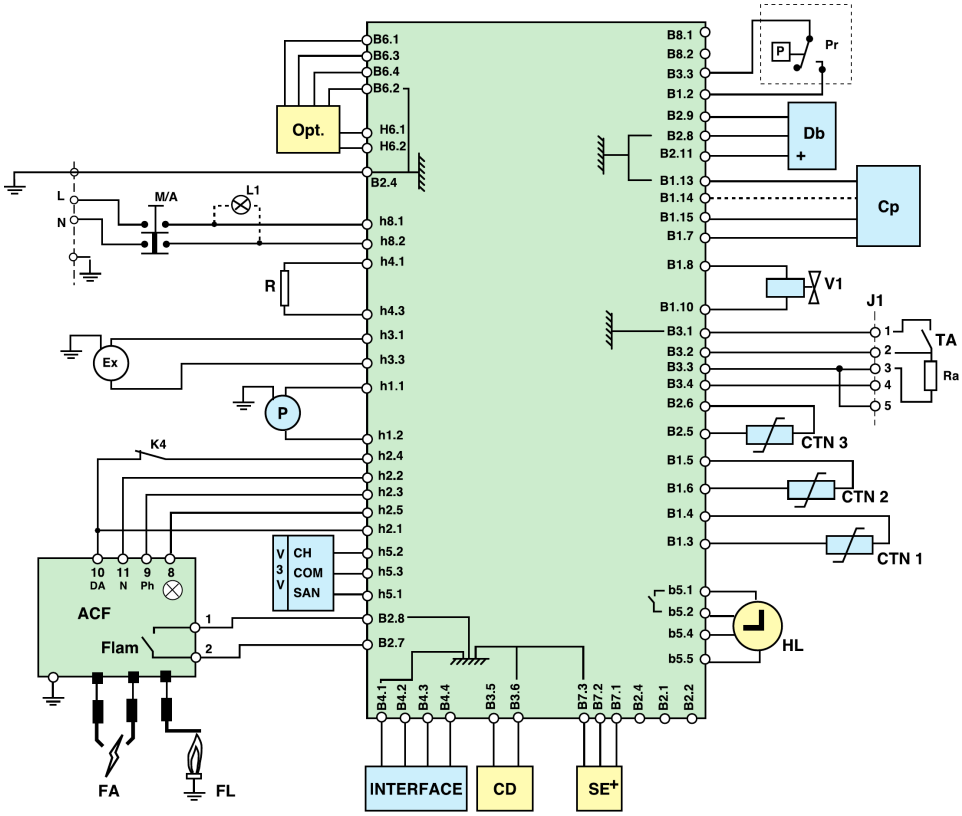

M/A	-	marche / arrêt
P	-	pompe
Ps	-	pompe sanitaire
ACF	-	carte d'allumage et contrôle de flamme
		DA - demande d'allumage
		⊗ - mise en sécurité
		Flam - contact de ionisation
V3V	-	vanne trois voies
		CH - chauffage
		COM - commun
		SAN - sanitaire
INTERFACE	-	interface utilisateur
Db	-	détecteur de débit
Cp	-	capteur de pression eau
V1	-	vanne modulante du mécanisme gaz
J1	-	connecteur du TA

TA	-	thermostat d'ambiance
Ra	-	résistance anticipatrice du TA
FA	-	électrodes d'allumage
FL	-	électrode de ionisation
CTN1	-	thermistance sanitaire
CTN2	-	thermistance chauffage
CTN3	-	thermistance ballon
K4	-	sécurité de surchauffe
Pr	-	pressostat sécurité air
Ex	-	extracteur
accessoires		
Opt	-	option carte
CD	-	commande déportée
SE	-	sonde extérieure
HL	-	horloge

Etanche micro-accumulée

Isofast F 28 E

Schéma de principe

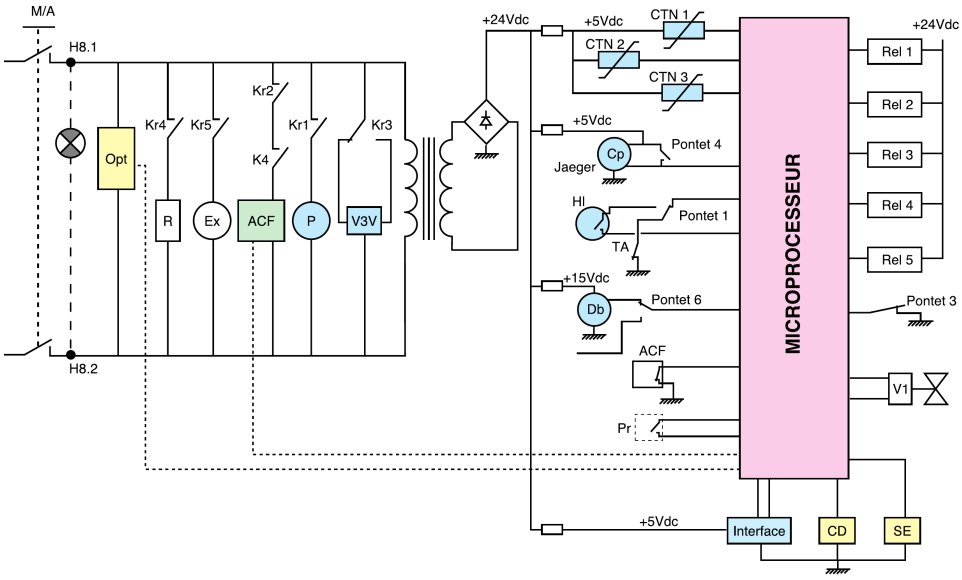

M/A	-	marche / arrêt
P	-	pompe
Ps	-	pompe sanitaire
ACF	-	carte d'allumage et contrôle de flamme
V3V	-	vanne trois voies
INTERFACE	-	interface utilisateur
Db	-	détecteur de débit
Cp	-	capteur de pression eau
V1	-	vanne modulante du mécanisme gaz
TA	-	thermostat d'ambiance
CTN1	-	thermistance sanitaire
CTN2	-	thermistance chauffage
CTN3	-	thermistance ballon
K4	-	sécurité de surchauffe

Rel 1	-	relais pompe primaire
Rel 2	-	relais mécanisme gaz
Rel 3	-	relais vanne trois voies
Rel 4	-	relais pompe sanitaire
Rel 5	-	relais extracteur
kr 1	-	contact relais pompe primaire
kr 2	-	contact relais mécanisme gaz
kr 3	-	contact relais vanne trois voies
kr 4	-	contact relais pompe sanitaire
kr 5	-	contact relais extracteur

accessoires

Opt	-	option carte
CD	-	commande déportée
SE	-	sonde extérieure
HL	-	horloge

Etanche micro-accumulée

Isofast F 28 E

Aide au diagnostic

Code	Type de défaut	Affichage	Contrôler
02 03	version atmosphérique sécurité de refoulement cheminée (SRC ou VMC) déclenchements SRC répétitifs (ce défaut apparaît au 3ème déclenchement SRC en moins de 2 h 40 min). ou déclenchements VMC	FF	**nota :** 1- tentative de réallumage au bout de 15 minutes si le contact s'est refermé ➥ raccordements électriques ➥ bouchage cheminée ➥ conformité cheminée 2- dans le cas d'une VMC, le thermostat étant à réarmement manuel, le code 3 apparaitra inévitablement en cas de coupure
02 03	version étanche sécurité de débit air pas de code 03		➢ ce symbole n'est pas instantané mais s'il apparaît au bout de 40 s, vérifier : ➥ la ventouse ou le système d'évacuation (bouchage ou trop long) ➥ le pressostat ➥ les raccordements électriques
04	version atmosphérique et étanche pas d'allumage nota : temps d'allumage maxi = 10 s		➢ si le brûleur s'allume et s'éteint au bout de 10s: ➥ vérifier l'électrode de ionisation et/ou son bon raccordement ➥ vérifier le code configuration (15 dans le menu données chaudière) ➥ vérifier qu'il y a plus de 40 V entre phase et terre. Sinon ajouter un kit absence de terre. ➢ si le brûleur ne s'allume pas : ➥ vérifier l'ouverture du robinet gaz de l'installation ➥ vérifier le mécanisme gaz ➥ vérifier les électrodes d'allumage ➢ s'il n'y a pas de train d'étincelles ➥ vérifier le raccordement de l'allumeur ou l'allumeur lui-même
05	boucle surchauffe	FF	➥ pompe bloquée ou son condensateur hors service ➥ robinets de plaque ou d'installation fermés ➥ thermostat de surchauffe défectueux ➥ effectuer une purge d'air ➥ vérifier les raccordements électriques

Etanche micro-accumulée

Isofast F 28 E

Aide au diagnostic 1

Code	Type de défaut	Affichage	Contrôler
06 ou **07** ou **08**	boucle capteur chauffage (CTN 2) boucle capteur eau chaude sanitaire (CTN 1) boucle capteur réservoir (CTN 3). nota : un défaut de cette CTN ne bloque pas la chaudière	F F	➢ circuits ouverts ou en court-circuit, vérifier : ➥ la résistance du capteur (12500 Ω à 20 °C, 1750 Ω à 70 °C) ➥ décliper le capteur de la tubulure : si la chaudière se réallume, alors la CTN est en contact avec la masse : changer le capteur ➥ humidité de la CTN possible : la sécher
09	boucle capteur de pression d'eau (Cp)	idem	➥ capteur en court-circuit ou en défaut d'isolement ➥ vérifier les raccordements électriques
12	interface utilisateur	idem	➥ possible humidité de l'interface, la sécher ou la changer ➥ mauvaise connexion à la carte
13	carte principale	idem	➢ ce défaut peut être occasionnel : ➥ éteindre la chaudière (OFF), attendre environ 5 s puis la rallumer (ON) ➥ si le défaut persiste, changer la carte principale
14	limiteur de température (assuré par la CTN départ chauffage; CTN 2)	idem	➥ CTN eau chaude déclipée ➥ vanne 3 voies bloquée en chauffage alors que la chaudière est en sanitaire ➥ pompe défectueuse ➥ débit chauffage faible (radiateurs fermés)
15	défaut de moteur pas à pas	idem	➥ connexion du moteur ou défaut moteur
16	fuite gaz par EVS	idem	➥ contrôler l'électrovanne de sécurité
17	tension réseau trop faible	idem	➥ tension min. d'allumage = 175V
20	défaut de communication	idem	➢ ce défaut peut être occasionnel et furtif ➥ sinon vérifier carte
21	manque d'eau dans le circuit primaire	Ø	➥ faire l'appoint d'eau

Etanche micro-accumulée

Isofast F 28 E

Aide au diagnostic 2

Pas de chauffage

Affichage du symbole du radiateur, il y a donc demande par la ligne du TA :

➥ vérifier les connexions

➥ changer la carte

Pas de chauffage

Pas d'affichage du symbole du radiateur :

➥ vérifier que le pontet S2 soit en position 2

➥ vérifier le branchement du TA (ou mesurer une résistance < 50 Ω entre J2.1 et J2.2)

Eau pas assez chaude, ou instable au robinet

Affichage du symbole du robinet, il y a donc demande par la ligne du sanitaire :

➥ vérifier la vanne 3 voies (étanchéité clapet)

➥ vérifier le moteur de la vanne 3 voies (commutation)

➥ vérifier le sens du clip de la vanne 3 voies (lisibilité de l'étiquette [OK])

➥ mesurer la résistance du réservoir MICROFAST® (sur ISOFAST) = 1000 Ω entre H 4.1 et H 4.3

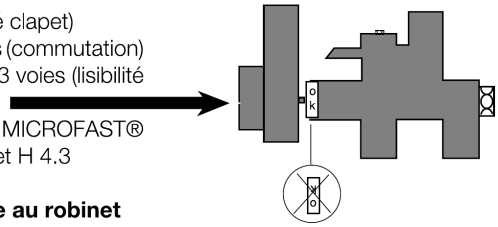

Eau pas assez chaude, ou instable au robinet

Pas d'affichage du symbole du robinet :

➥ lire la valeur du détecteur de débit au code 07 du menu info :

si = 0 : le détecteur est bloqué ou hors service

si ≠ 0 : le détecteur ou la carte est hors service

Le brûleur se déclenche lors de puisage d'eau froide :

➥ vérifier que le circuit sanitaire est bien purgé (s'il existe un tampon d'air celui-ci peut activer le détecteur de débit lors d'actions sur les robinets)

Les radiateurs chauffent alors que la chaudière est en position ETE

➥ vérifier l'échangeur sanitaire: en cas de bouchage, la température du circuit primaire s'élève et la vanne 3 voies se positionne en HIVER pour évacuer les calories.

➥ vérifier la vanne 3 voies